レイオス7型(傾斜地用) ノンレール 両開き親子 施工概略図

YKK AP レイオス7型(傾斜地用) ノンレール 両開き親子
開口幅= ≒5,454mm
全幅= ≒5,564mm
たたみ幅= 422/472mm
高さ= 柱：1,170mm 扉：1,150mm
色： プラチナステン
キャスター数： 3+3箇所
落棒数： 2+2本

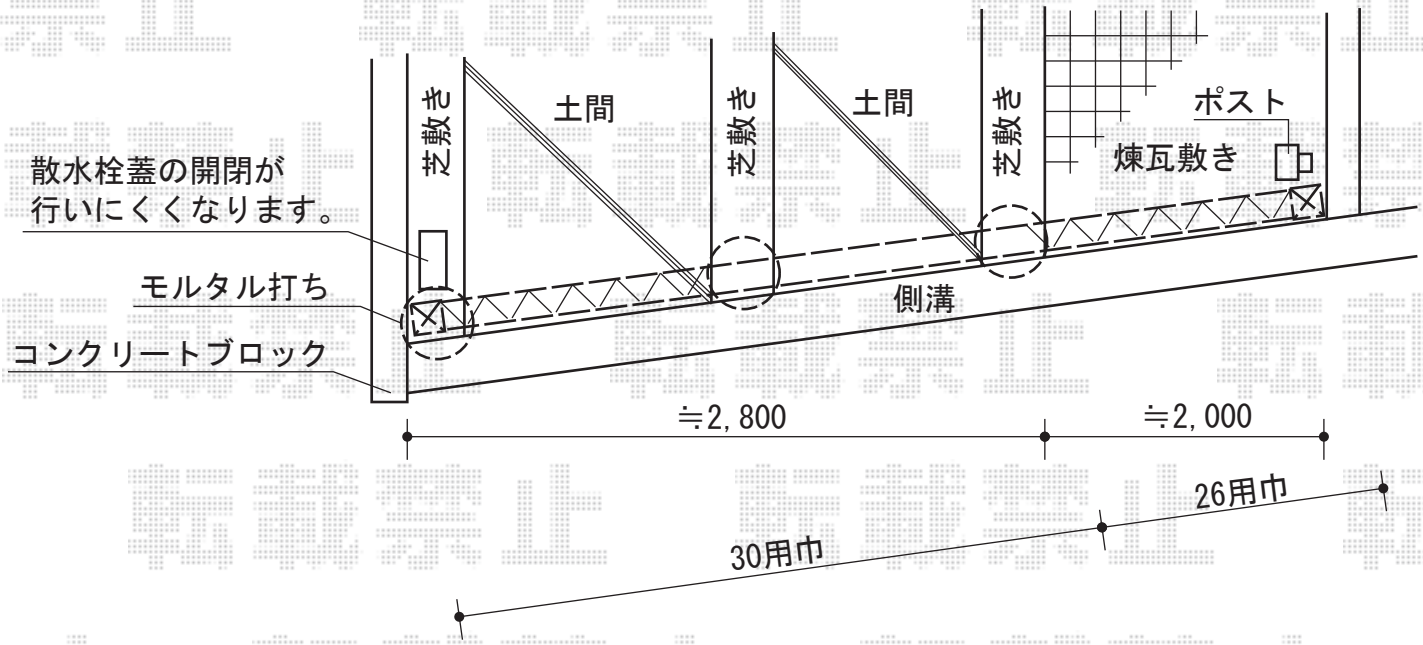

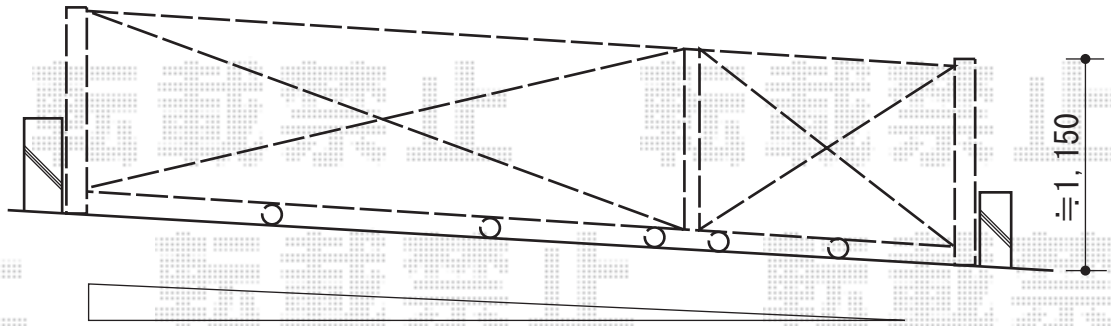

±250mm程の勾配がございます。

担当者	高橋

エクスショップ
https://www.ex-shop.net/

現場状況や作図制限により概略図の内容と多少の違いが生じることがございます。
施工時は、現場優先とさせて頂きたく思いますので、お立会い頂き、最終のご指示のほど、何卒、宜しくお願い致します。
全ての著作権はエクスショップに帰属します。当社とのお取引目的以外の使用・複製・転載は如何なる場合も禁止しております。