カーゲート　施工概略図

TOEX アルシャインII HW型 Aタイプ ノンレール 両開き親子 180＋400WP
開口幅= 5,364mm
全幅= 5,576mm
たたみ幅= 325＋725mm
高さ= 1,250mm
色： シャイングレー
キャスター数： 4箇所
落棒数： 4本

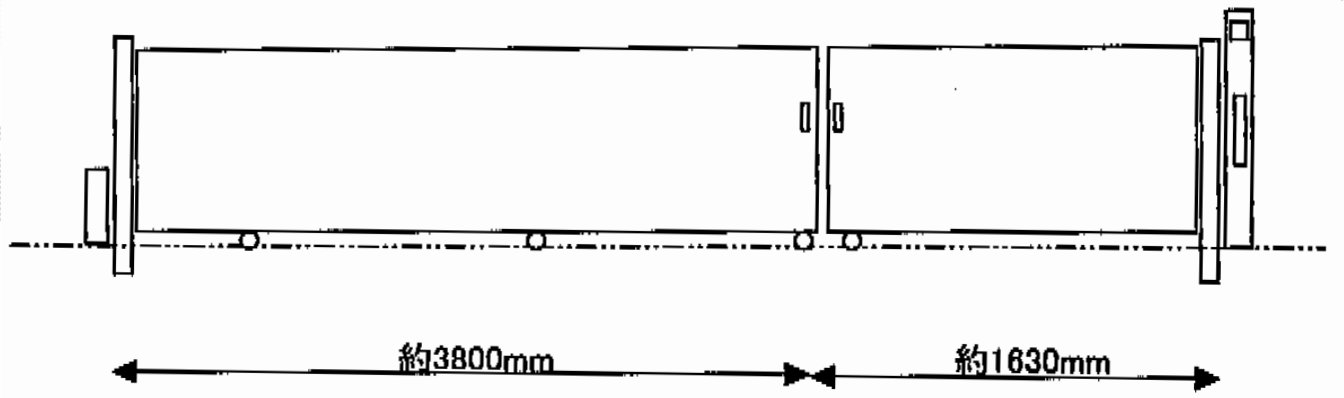

担当者	高橋

エクスショップ
https://www.ex-shop.net/

現場状況や作図制限により概略図の内容と多少の違いが生じることがございます。
施工時は、現場優先とさせて頂きたく思いますので、お立会い頂き、最終のご指示のほど、何卒、宜しくお願い致します。
全ての著作権はエクスショップに帰属します。当社とのお取引目的以外の使用・複製・転載は如何なる場合も禁止しております。