オーニング　施工概略図

テンパル　エルバーネ スーパーマキシムスタンダード 手動式
間口=【特注】4,375mm
出幅=1,500mm
本体色：ホワイト
キャンバス色：メロディ（【ブラウン】）　※防炎
駆動：手動式/外観左駆動
クランクハンドル：長さ1,700mm
上ケース：有り

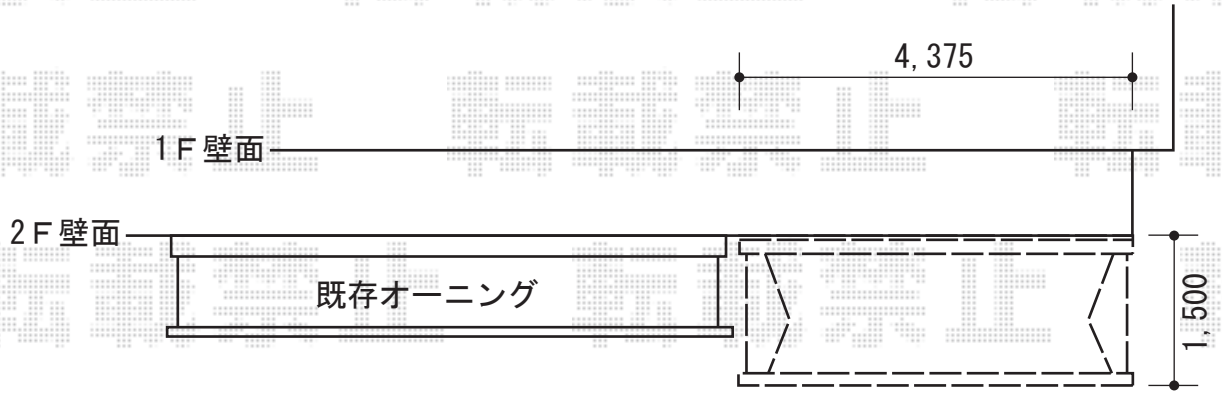

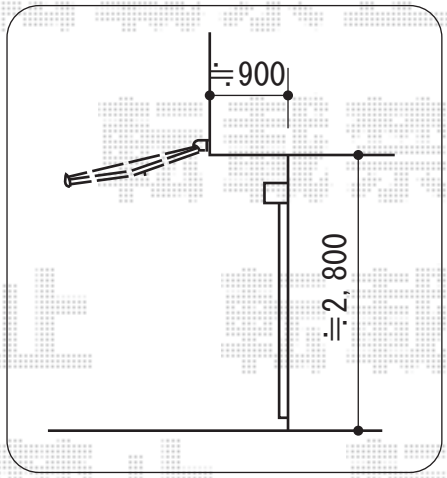

担当者	竹下

エクスショップ
https://www.ex-shop.net/

現場状況や作図制限により概略図の内容と多少の違いが生じることがございます。
施工時は、現場優先とさせて頂きたく思いますので、お立会い頂き、最終のご指示のほど、何卒、宜しくお願い致します。
全ての著作権はエクスショップに帰属します。当社とのお取引目的以外の使用・複製・転載は如何なる場合も禁止しております。