ストックヤード・物置

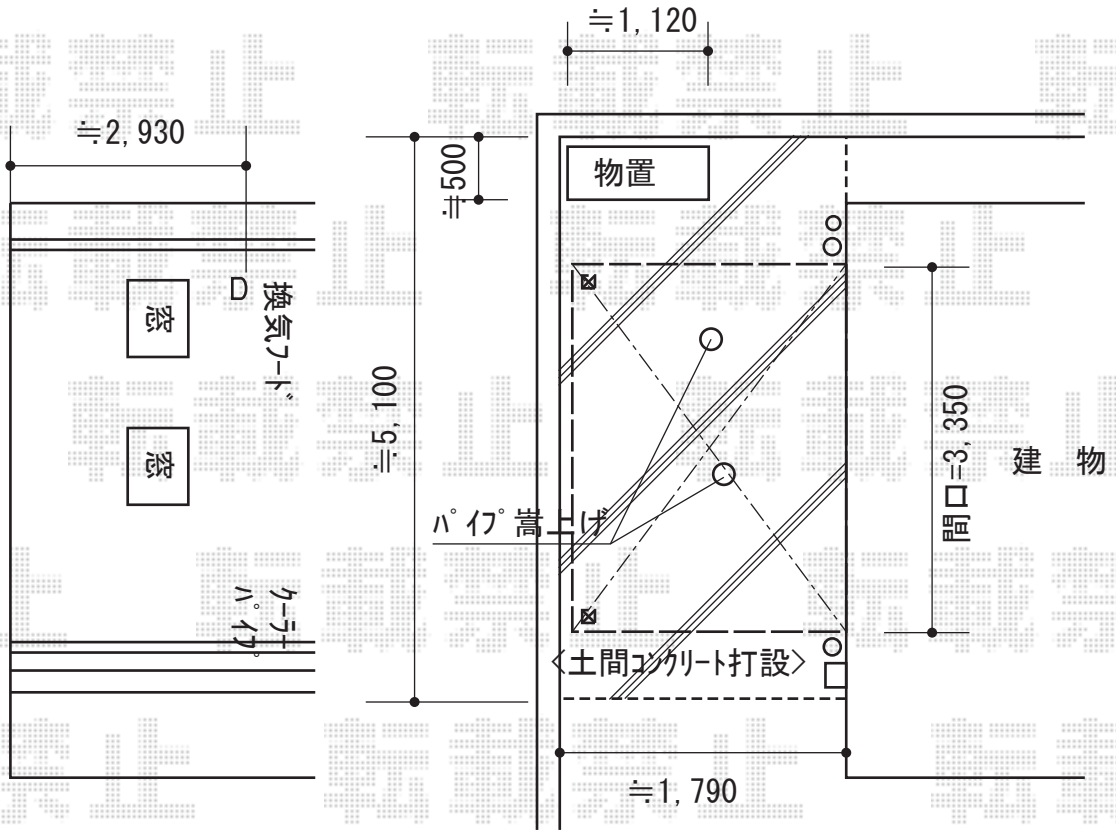

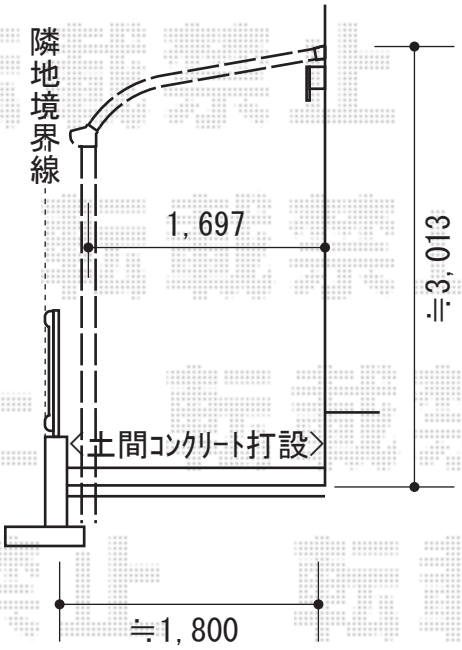

サンキン物置 LS-1105 ロータス LS-1105 一般型
間口=1,120mm
奥行=500mm
高さ=1,800mm
色：パールグレー
屋根タイプ：標準型
耐荷重タイプ：一般型

TOEX サンクストックヤード R型 パネルタイプ
スクリーン仕様 積雪～20cm対応
寸法=間口 関東2.0間（3,530mm）×出幅 6尺（1,785mm）
色：シャイングレー
屋根材：ポリカーボネート（クリアマット・すりガラス調）

現場状況や作図制限により概略図の内容と多少の違いが生じることがございます。
施工時は、現場優先とさせて頂きたく思いますので、お立会い頂き、
最終のご指示のほど、何卒、宜しくお願い致します。

EX-SHOP
HTTP://WWW.EX-SHOP.NET
担当：岡本

全ての著作権は、エクスショップに帰属します。当社とのお取引目的外の使用・複製・転載禁止となっております。