フリーヤード オープンタイプ

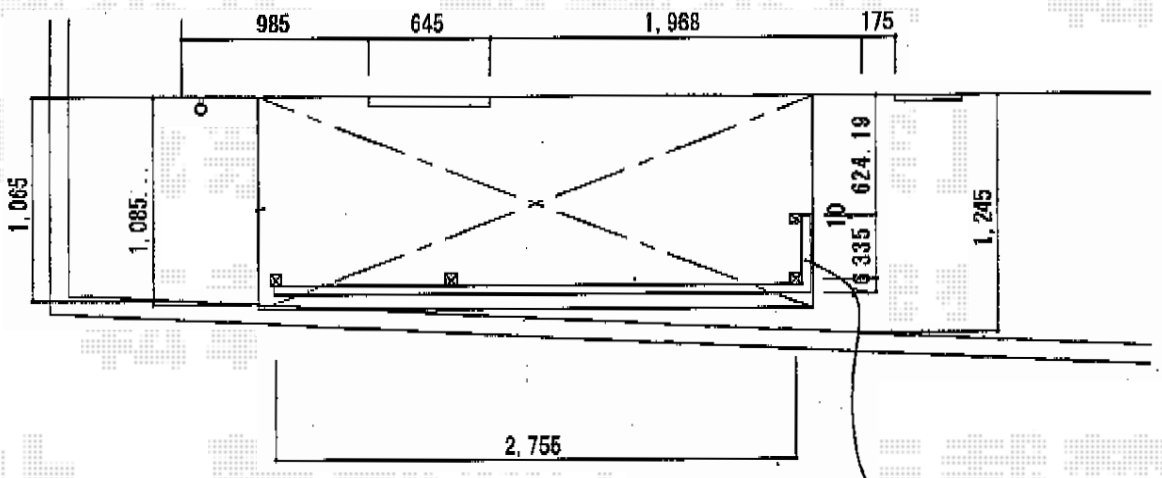

袖付きタイプ(標準)
袖付きタイプ(側面延長)

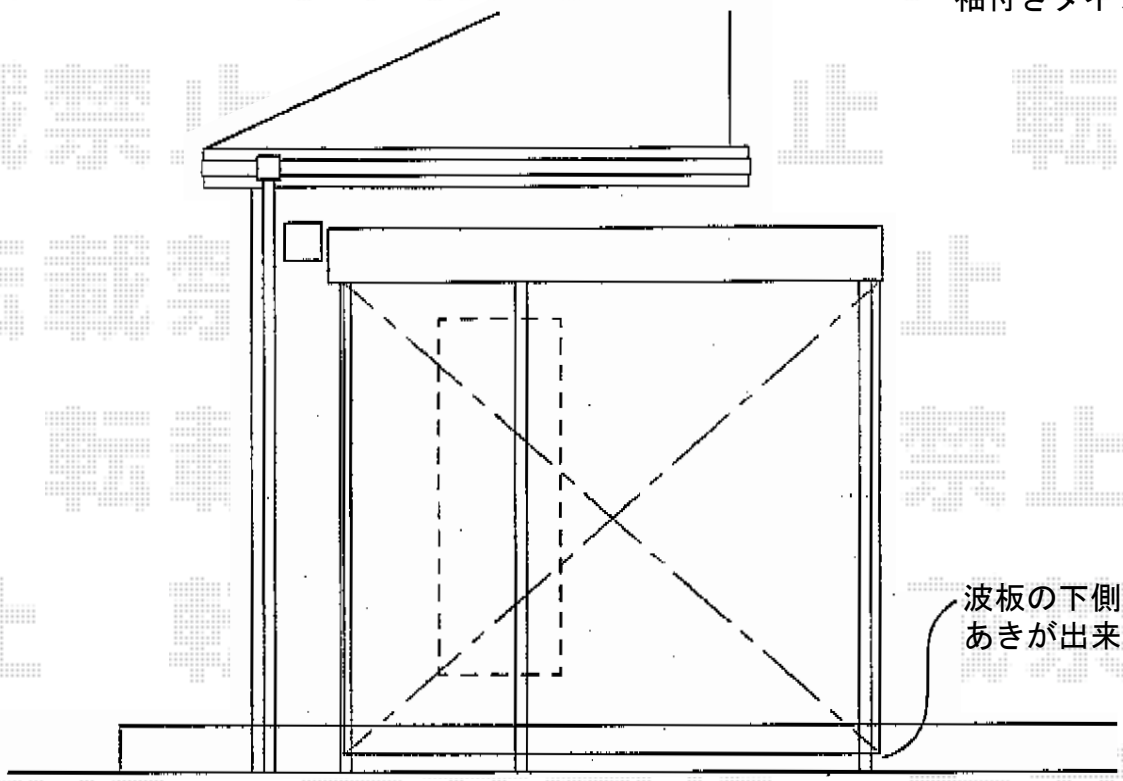

波板の下側
あきが出来ます

トステム　フリーヤード オープンタイプ+袖付タイプ 積雪～20cm対応
間口=関東1.5間（2,755mm）
出幅=4尺（1,094mm）
色：シャイングレー
屋根材：ポリカーボネート波板（ブロンズ）
囲い材：ポリカーボネート波板（ブラウンスモークマット）
側面ユニット：外観右側 袖付タイプ

トステム　フリーヤード オープンタイプ+袖付タイプ 積雪～20cm対応
間口=関東1.5間（2,755mm）
出幅=4尺（1,094mm）
色：シャイングレー
屋根材：ポリカーボネート波板（ブロンズ）
囲い材：ポリカーボネート波板（ブラウンスモークマット）
側面ユニット：外観右側 袖付タイプ延長

現場状況や作図制限により概略図の内容と多少の違いが生じることがございます。
施工時は、現場優先とさせて頂きたく思いますので、お立会い頂き、
最終のご指示のほど、何卒、宜しくお願い致します。

EX-SHOP
HTTP://WWW.EX-SHOP.NET
担当：枡田

全ての著作権は、エクスショップに帰属します。当社とのお取引目的外の使用・複製・転載禁止となっております。