ライザーテラスII F型 屋根タイプ 連棟 積雪～20cm対応

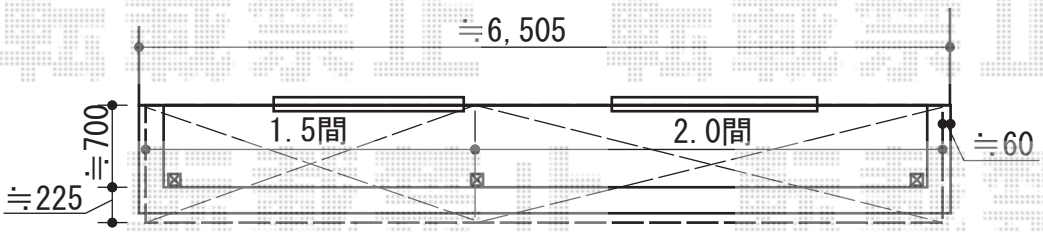

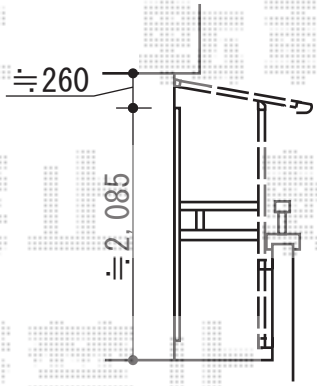

トステム　ライザーテラスII F型 屋根タイプ 連棟 積雪～20cm対応
間口=関東間3.5間[2.0+1.5間]（柱芯々6,170mm　屋根幅6,390mm）
出幅=3尺（885mm）
色：シャイングレー
屋根材：熱線吸収ポリカーボネート（ライトブルーマット調）
柱仕様：出幅自在桁タイプ（柱3本）
施工方法：下止め仕様
柱固定部品仕様：中間用×3

現場状況や作図制限により概略図の内容と多少の違いが生じることがございます。
施工時は、現場優先とさせて頂きたく思いますので、お立会い頂き、
最終のご指示のほど、何卒、宜しくお願い致します。

EX-SHOP
HTTP://WWW.EX-SHOP.NET
担当：枡田

全ての著作権は、エクスショップに帰属します。当社とのお取引目的外の使用・複製・転載禁止となっております。