ほせるんですII F型 床納まり ランマ有 積雪~20cm対応

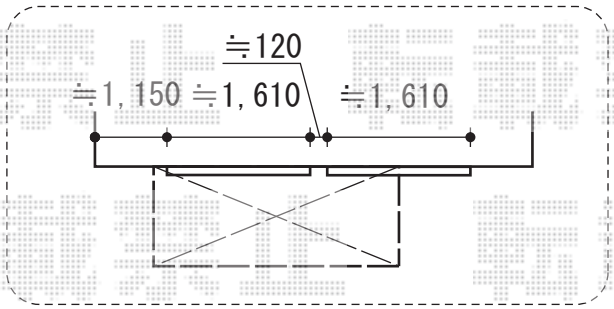

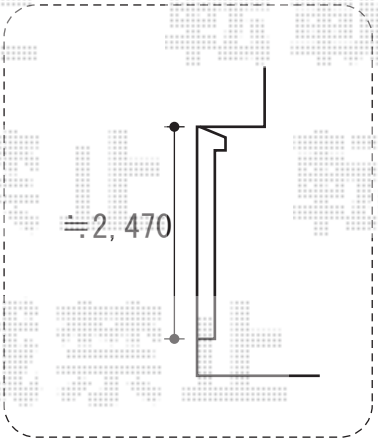

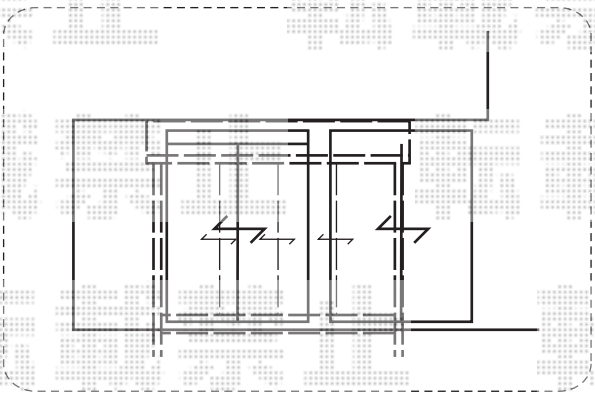

トステム ほせるんですII F型 床納まり ランマ有 積雪~20cm対応
寸法= 間口 関東1.5間（2,730mm）×出幅 4尺（1,185mm）
正面ユニット： テラス（4枚建）
側面ユニット： 高窓（2枚建）
色： ホワイト
屋根材： ポリカーボネート（クリアマット/すりガラス調）
床材： 塩ビデッキボード（木目）
オプション： 物干し・カーテンレール・戸逃げ柱

現場状況や作図制限により概略図の内容と多少の違いが生じることがございます。
施工時は、現場優先とさせて頂きたく思いますので、お立会い頂き、
最終のご指示のほど、何卒、宜しくお願い致します。

EX-SHOP
HTTP://WWW.EX-SHOP.NET
担当：都

全ての著作権は、エクスショップに帰属します。当社とのお取引目的外の使用・複製・転載禁止となっております。