門扉・フェンス

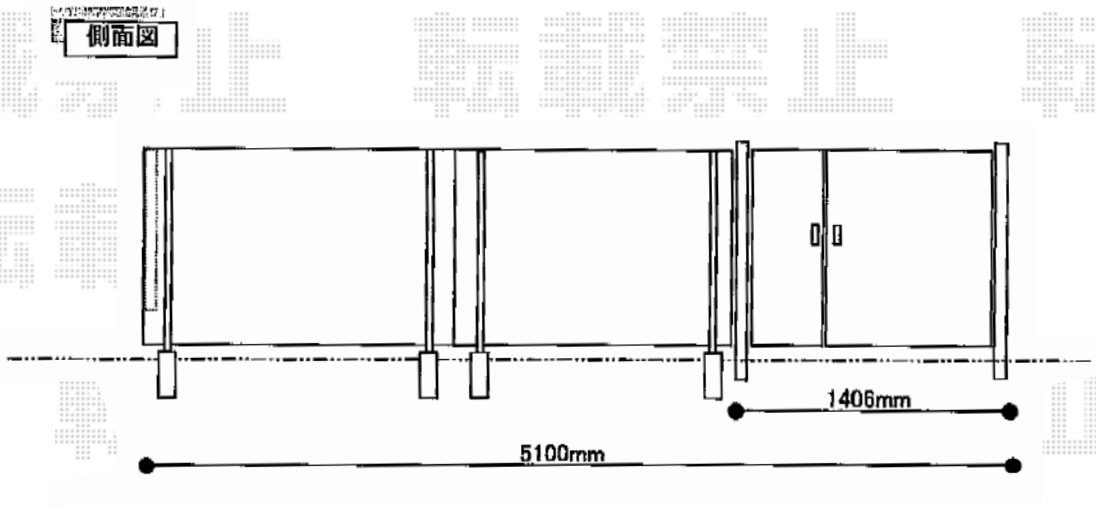

YKK AP　レスティン門扉11型 両開き親子 門柱使用
扉1枚（W×H）＝（400・800mm×1,200mm）
色：プラチナステン
錠：ハンドル錠E11型
開き：外開き
子扉左右(外観)：左側

YKK AP　エクスラインフェンス7型 自由柱施工
本体1枚（W×H）＝（1,975mm×1,000mm）×2枚
自由柱（耐風圧強度40m/相当）：T120×4本
エンドキャップ：2セット
色：カームブラック

積水樹脂　メッシュフェンスG10-R
本体1枚（W×H）＝（2,000mm×1,000mm）×1枚
保護キャップ：1セット
色：クロ

現場状況や作図制限により概略図の内容と多少の違いが生じることがございます。
施工時は、現場優先とさせて頂きたく思いますので、お立会い頂き、
最終のご指示のほど、何卒、宜しくお願い致します。

EX-SHOP
HTTP://WWW.EX-SHOP.NET
担当：谷

全ての著作権は、エクスショップに帰属します。当社とのお取引目的外の使用・複製・転載禁止となっております。