ストックヤードII 両袖タイプ 積雪～20cm対応

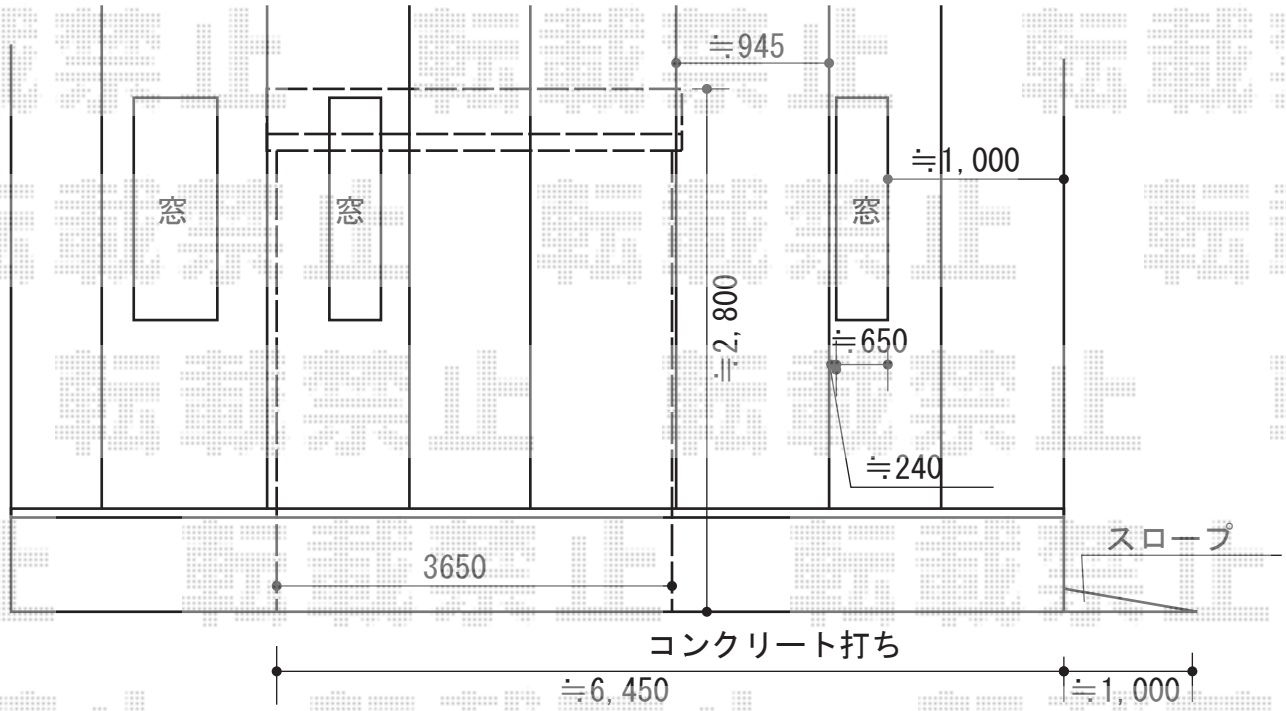

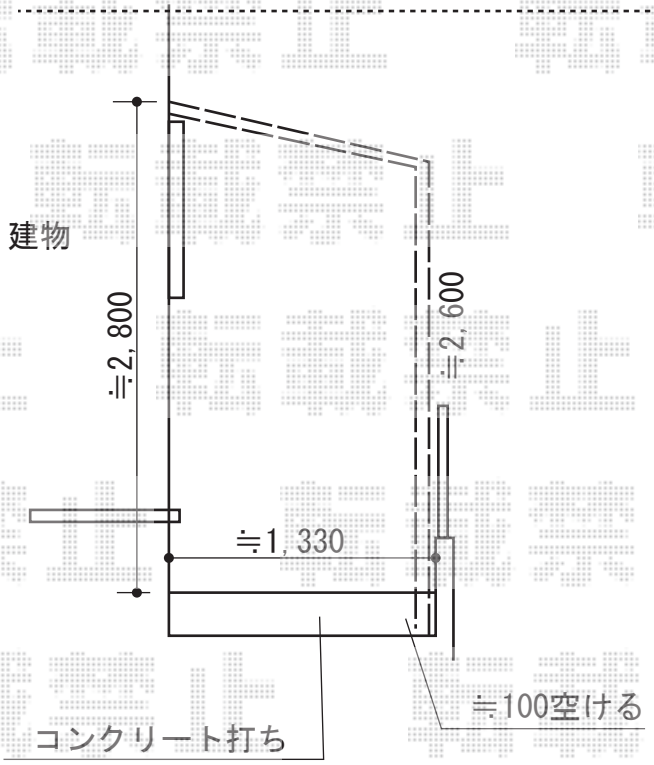

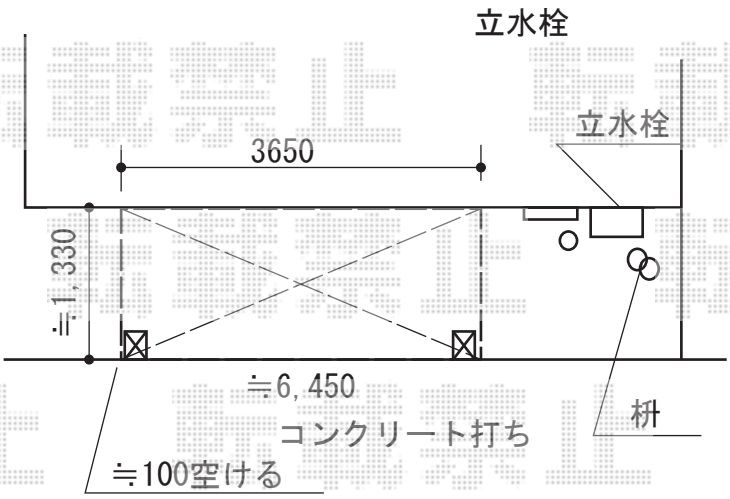

トステム フリーヤード 袖付タイプ 積雪～20cm対応
間口= 関東間2.0間（3,650mm）
出幅= 5尺（1,394mm）
色： ブロンズ
屋根材： ポリカーボネート波板（ブロンズ）
囲い材： ポリカーボネート波板（ブラウンスモークマット）
側面ユニット： 袖付タイプ

TOEX サンクストックヤード F型 パネルタイプ 袖壁仕様 積雪～20cm対応
間口= 関東間2.0間（3,530mm）
出幅= 5尺（1,485mm）
色： シャイングレー
屋根材： ポリカーボネート（クリアマット/すりガラス調）
側面ユニット： 袖付タイプ

現場状況や作図制限により概略図の内容と多少の違いが生じることがございます。
施工時は、現場優先とさせて頂きたく思いますので、お立会い頂き、
最終のご指示のほど、何卒、宜しくお願い致します。

EX-SHOP
HTTP://WWW.EX-SHOP.NET
担当：進藤

全ての著作権は、エクスショップに帰属します。当社とのお取引目的外の使用・複製・転載禁止となっております。