パワーアルファ F型 屋根タイプ 単体 積雪～30cm対応

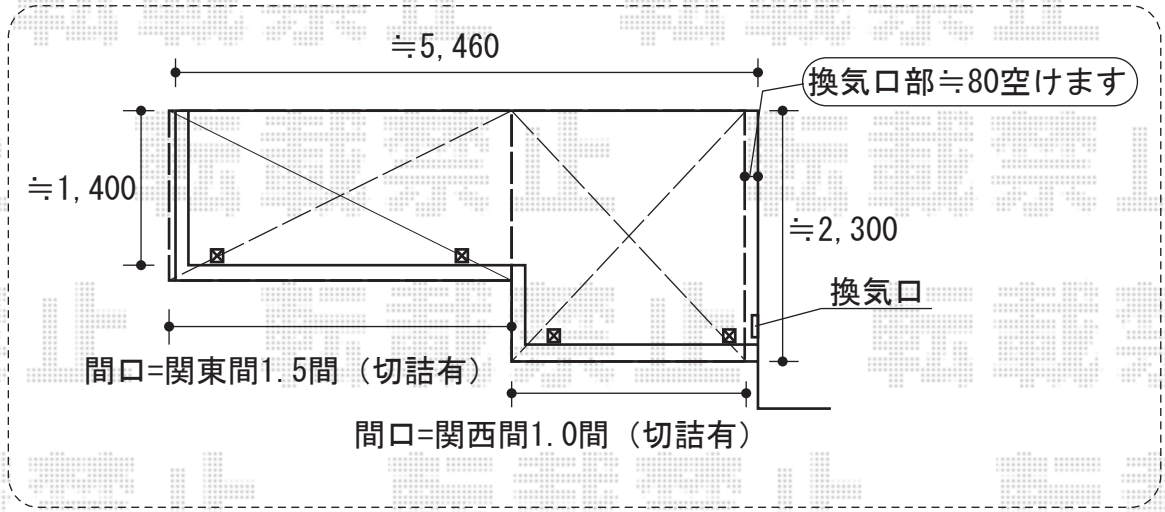

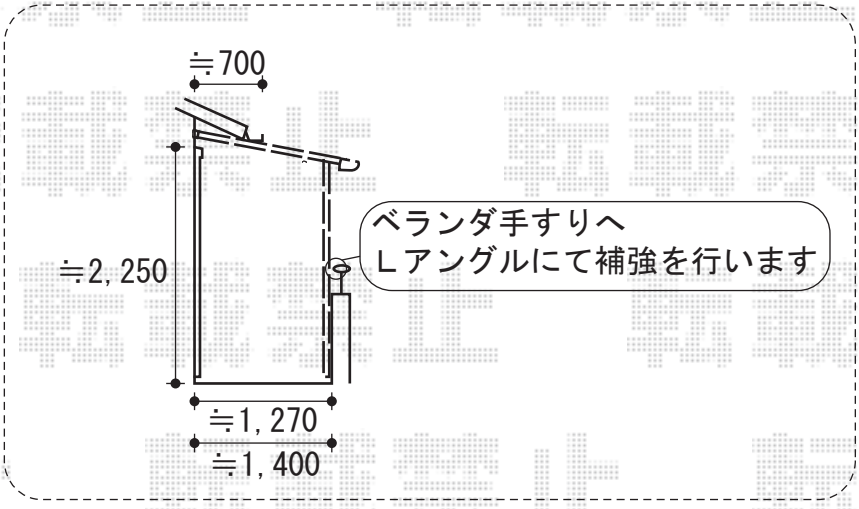

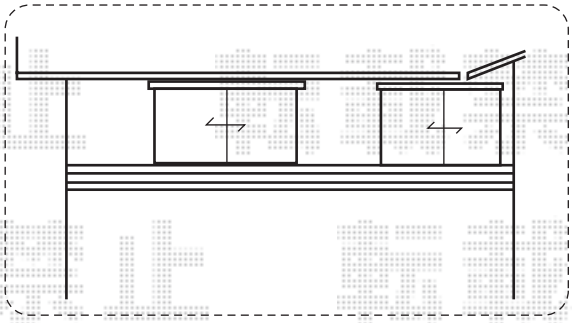

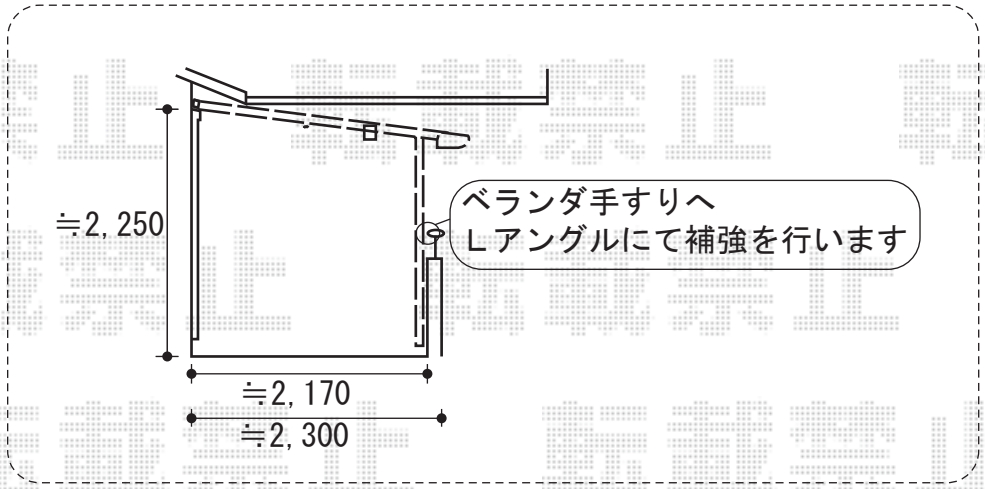

トステム パワーアルファ F型 屋根タイプ 単体 積雪～30cm対応【出幅違い納まり】
間口= 関西間1.5間（柱芯々3,005mm　屋根幅3,380mm）+関東間1.5間（柱芯々1,850mm　屋根幅2,320mm）
出幅= 5尺（1,485mm）+8尺(2,385mm)
色： ブラック
屋根材： ポリカーボネート（ブラウン）
柱仕様： 出幅自在桁タイプ（柱4本）
施工方法： 下止め仕様
柱固定部品仕様： 中間用×2/既存バルコニー接続用部材

現場状況や作図制限により概略図の内容と多少の違いが生じることがございます。
施工時は、現場優先とさせて頂きたく思いますので、お立会い頂き、
最終のご指示のほど、何卒、宜しくお願い致します。

EX-SHOP
HTTP://WWW.EX-SHOP.NET
担当：枡田

全ての著作権は、エクスショップに帰属します。当社とのお取引目的外の使用・複製・転載禁止となっております。