パワーアルファ RB型 テラスタイプ 単体 積雪～30cm対応

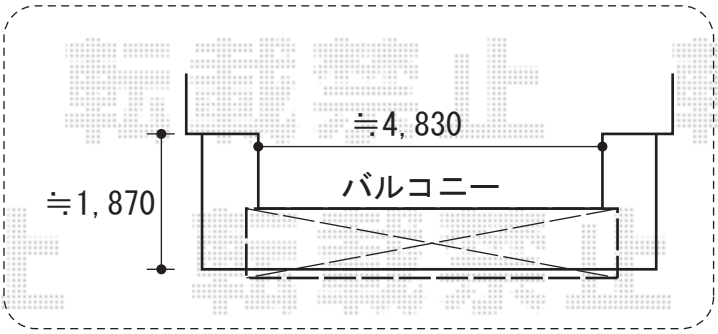

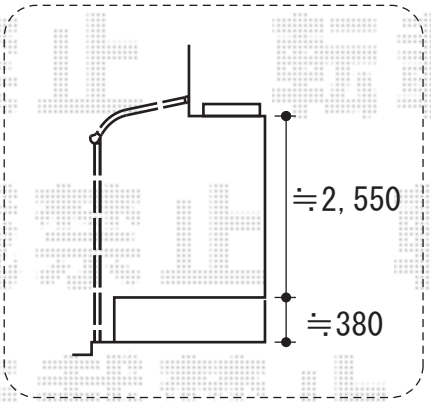

トステム パワーアルファ RB型 テラスタイプ 単体 積雪～30cm対応
間口= 関東間2.5間通し（柱芯々4,605mm　屋根幅5,360mm）
出幅= 4尺（1,185mm）
色： ブラック
屋根材： ポリカーボネート（クリアマット・すりガラス調）
柱仕様： ロング柱/柱位置固定タイプ（柱2本）
施工方法： 上止め仕様
追加部材： 柱固定用部材

トステム 吊り下げ物干し　標準2本入
色： ブラック
数量： 1セット

現場状況や作図制限により概略図の内容と多少の違いが生じることがございます。
施工時は、現場優先とさせて頂きたく思いますので、お立会い頂き、
最終のご指示のほど、何卒、宜しくお願い致します。

EX-SHOP
HTTP://WWW.EX-SHOP.NET
担当：枡田

全ての著作権は、エクスショップに帰属します。当社とのお取引目的外の使用・複製・転載禁止となっております。