ステイウッド門扉2型 両開き　支柱A使用

TOEX ステイウッド門扉2型 両開き　角門柱使用
扉1枚（W×H）＝ （700mm×1,000mm）
色： S-ウォールナット/75角門柱：オータムブラウン
錠： ステイウッドA錠
開き： 内開き

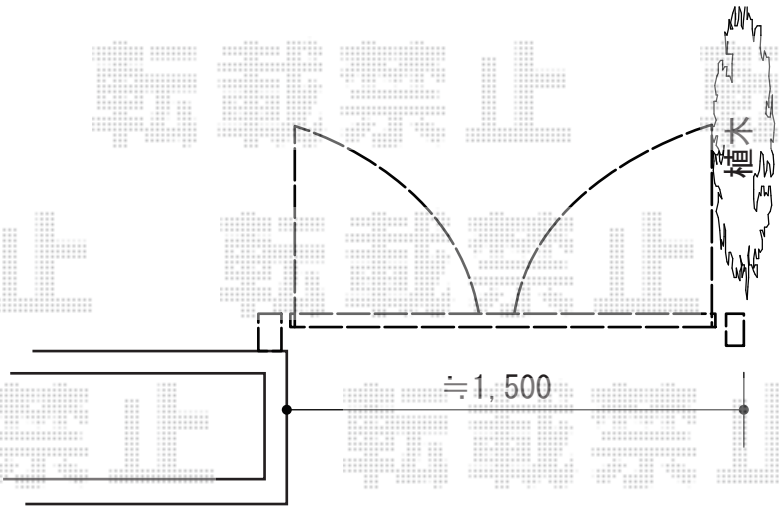


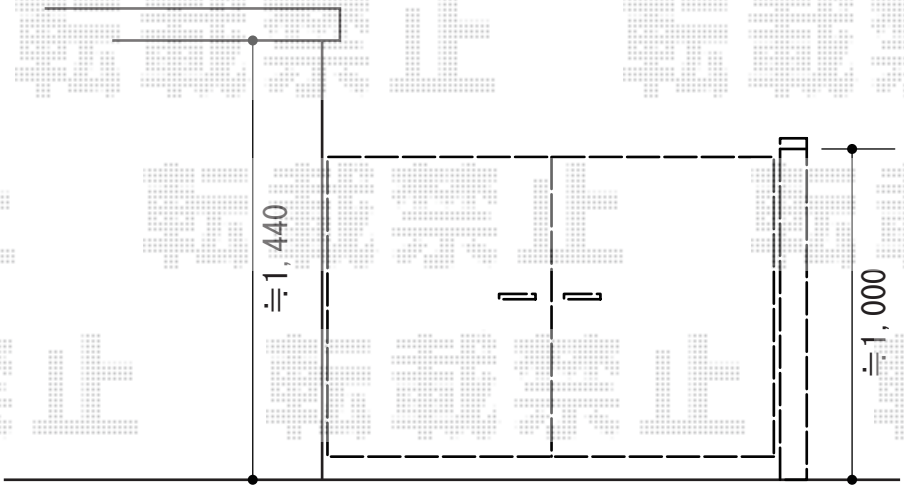


| 担当者 | 竹下 |
|---|---|

エクスショップ
https://www.ex-shop.net/

現場状況や作図制限により概略図の内容と多少の違いが生じることがございます。
施工時は、現場優先とさせて頂きたく思いますので、お立会い頂き、最終のご指示のほど、何卒、宜しくお願い致します。
全ての著作権はエクスショップに帰属します。当社とのお取引目的以外の使用・複製・転載は如何なる場合も禁止しております。