アルシャインII L型 Aタイプ ノンレール 片開き 330S 施工概略図

TOEX アルシャインII L型 Aタイプ ノンレール 片開き 330S
開口幅= 3,092mm
全幅= 3,208mm
たたみ幅= 413mm
高さ= 1,250mm
色： シャイングレー
キャスター数： 2箇所
落棒数： 2本

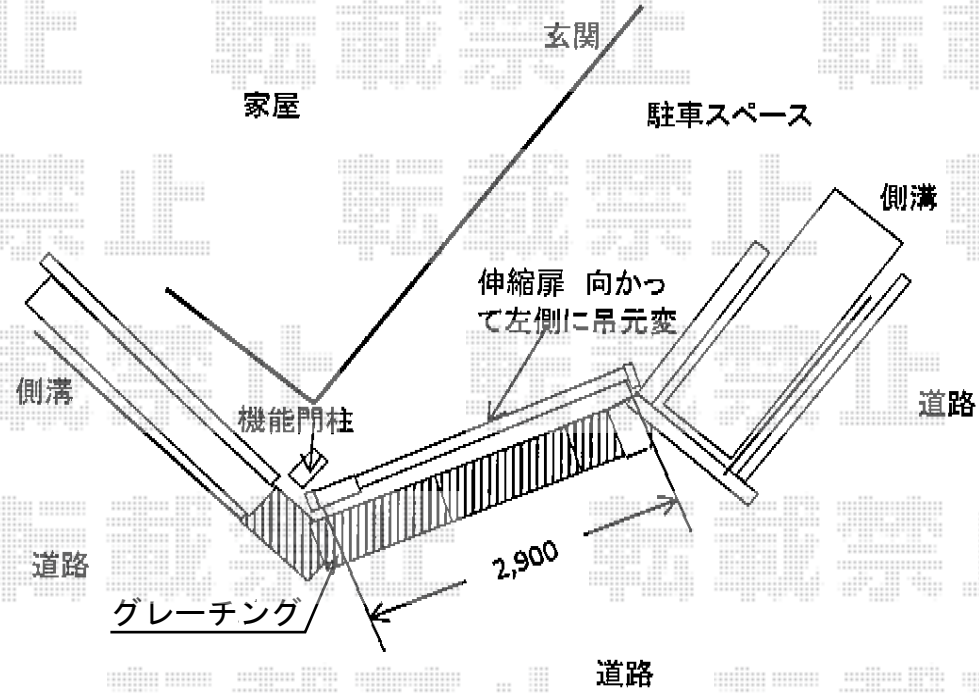

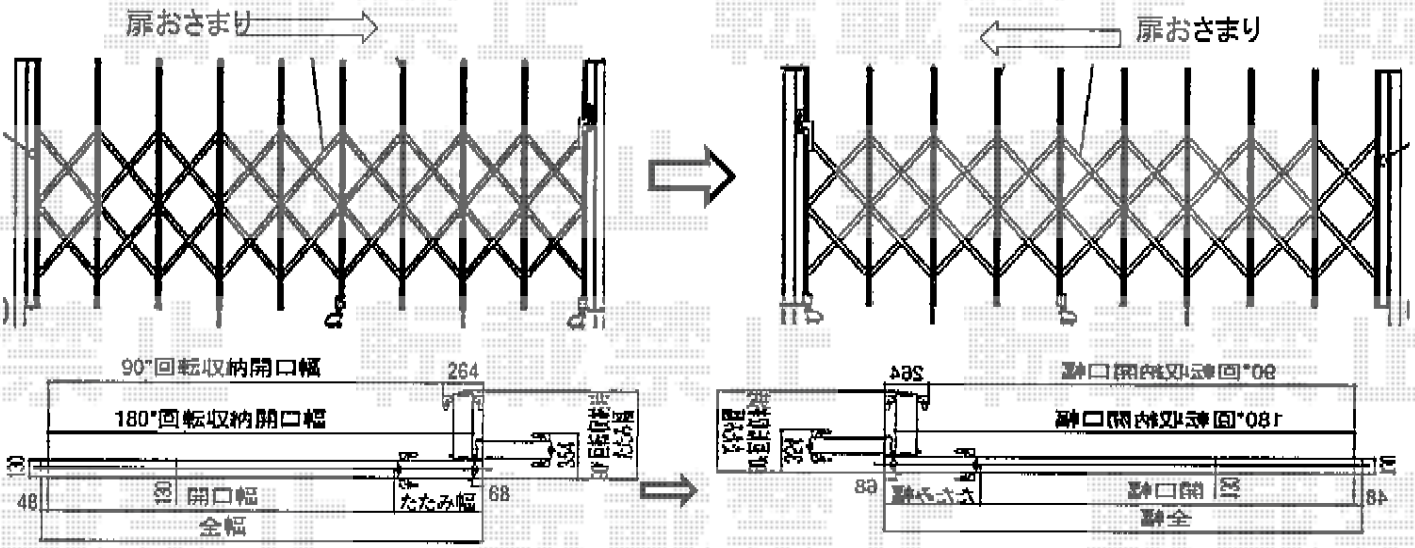

既存伸縮門扉　　新規伸縮門扉

担当者	高橋

エクスショップ
https://www.ex-shop.net/

現場状況や作図制限により概略図の内容と多少の違いが生じることがございます。
施工時は、現場優先とさせて頂きたく思いますので、お立会い頂き、最終のご指示のほど、何卒、宜しくお願い致します。
全ての著作権はエクスショップに帰属します。当社とのお取引目的以外の使用・複製・転載は如何なる場合も禁止しております。