バルコニー屋根

トステム ライザーテラスII F型 屋根タイプ 単体 積雪～20cm対応
間口= メーター5000（柱芯々4,800mm　屋根幅5,020mm）
出幅= 4尺（1,185mm）
色： シャイングレー
屋根材： ポリカーボネート（クリアマット・すりガラス調）
柱仕様： 出幅自在桁タイプ（柱2本）
施工方法： 下止め仕様
柱固定部品仕様： 中間用×2
オプション： 吊り下げ物干し　標準　2本入

トステム ライザーテラスII R型 屋根タイプ 単体 積雪～20cm対応
間口= メーター5000通し（柱芯々4,800mm　屋根幅5,020mm）
出幅= 4尺（1,185mm）
色： シャイングレー
屋根材： ポリカーボネート（クリアマット・すりガラス調）
柱仕様： 出幅自在桁タイプ（柱2本）
施工方法： 下止め仕様
柱固定部品仕様： 中間用×2
オプション： 吊り下げ物干し　標準　2本入

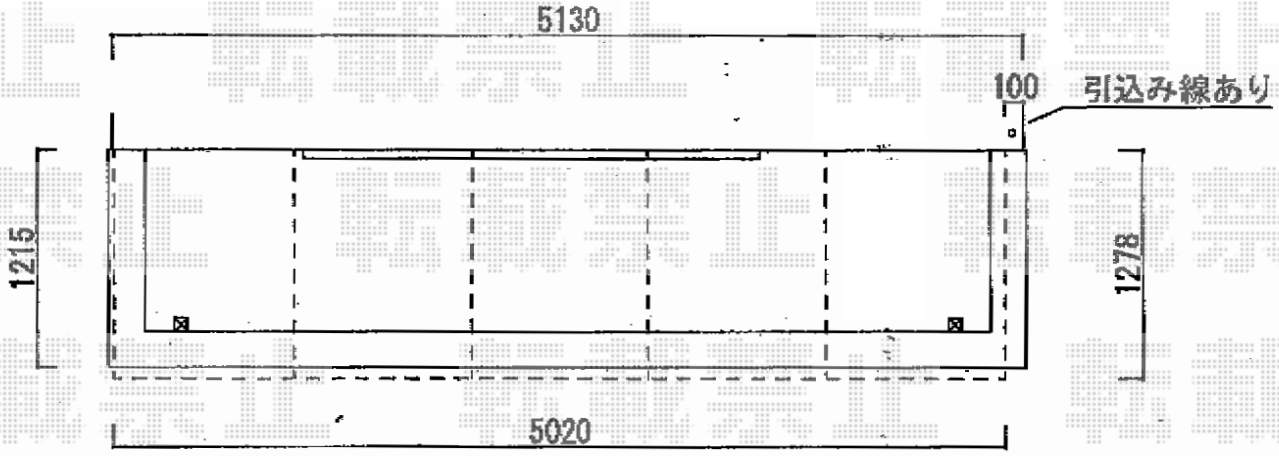

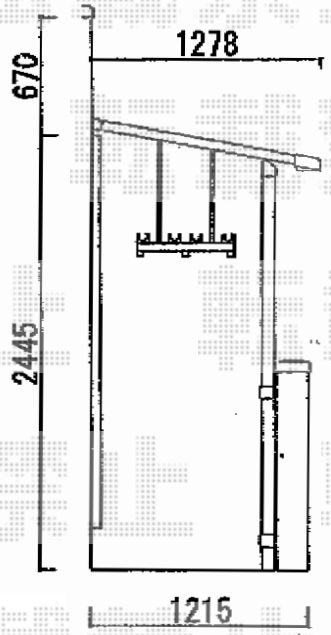

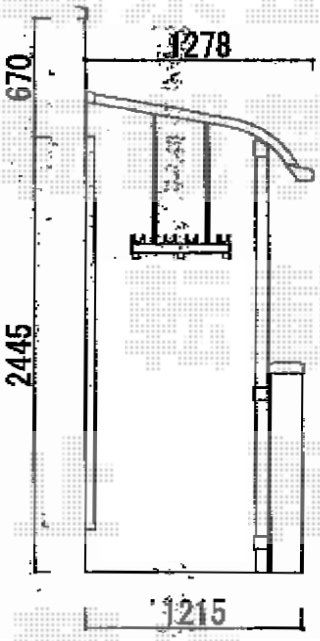

担当者	竹下

エクスショップ
https://www.ex-shop.net/

現場状況や作図制限により概略図の内容と多少の違いが生じることがございます。
施工時は、現場優先とさせて頂きたく思いますので、お立会い頂き、最終のご指示のほど、何卒、宜しくお願い致します。
全ての著作権はエクスショップに帰属します。当社とのお取引目的以外の使用・複製・転載は如何なる場合も禁止しております。