ストックヤード　施工概略図

トステム フリーヤード オープンタイプ 積雪～20cm対応
間口= 関東間3.0間[1.5+1.5間]（5,510mm）
出幅= 3尺（793mm）
色： オータムブラウン
屋根材： ポリカーボネート波板（ブラウンスモークマット）
囲い材： ポリカーボネート波板（ブラウンスモークマット）
側面ユニット： 無し・外観右ドア付タイプ
追加部材：ロングコーチネジセット

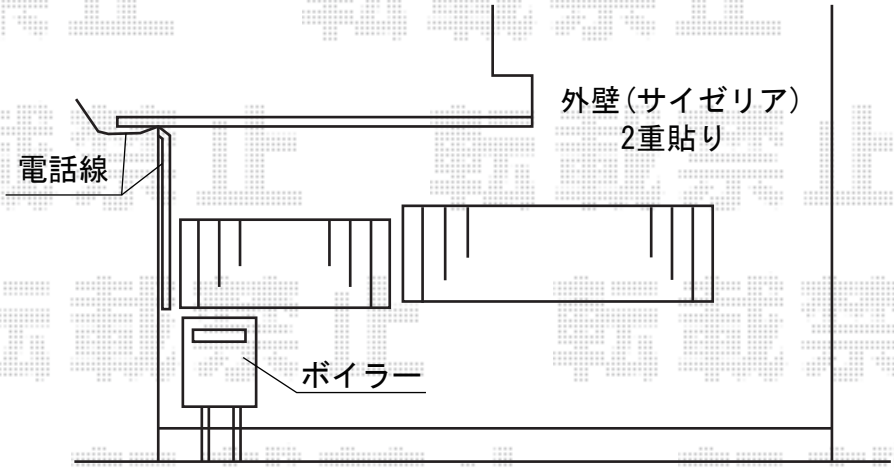

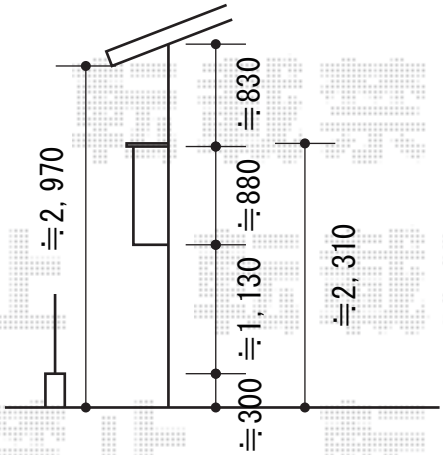

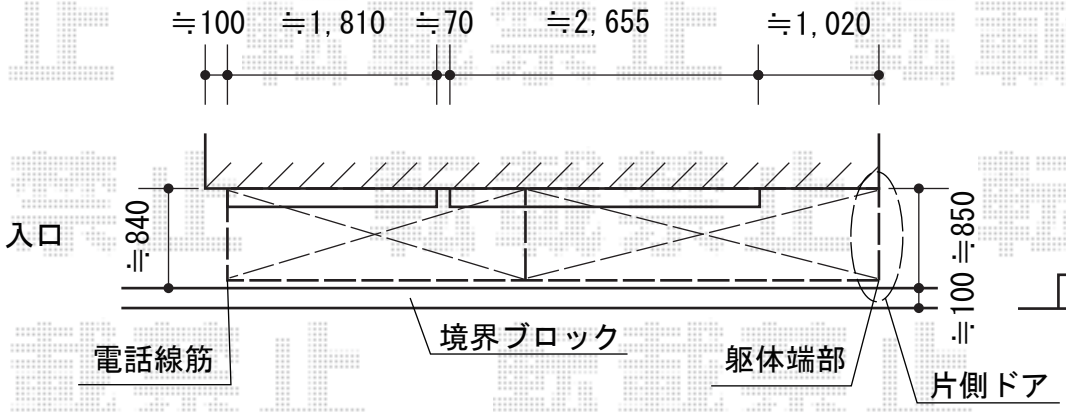

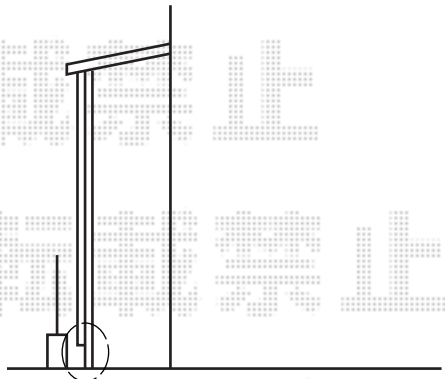

担当者	進藤

エクスショップ
https://www.ex-shop.net/

現場状況や作図制限により概略図の内容と多少の違いが生じることがございます。
施工時は、現場優先とさせて頂きたく思いますので、お立会い頂き、最終のご指示のほど、何卒、宜しくお願い致します。
全ての著作権はエクスショップに帰属します。当社とのお取引目的以外の使用・複製・転載は如何なる場合も禁止しております。