バルコニー屋根　施工概略図

YKK AP ヴェクターテラス R型 屋根タイプ 単体 積雪～20cm対応
間口= 関東間1.5間（柱芯々2,448mm　屋根幅2,760mm）
出幅= 7尺（2,070mm）
色： プラチナステン
屋根材： ポリカーボネート（トーメイマット）
柱仕様： 柱奥行移動タイプ（柱2本）
施工方法： 上止め仕様
躯体式バルコニー取付部品： 中間用×2セット

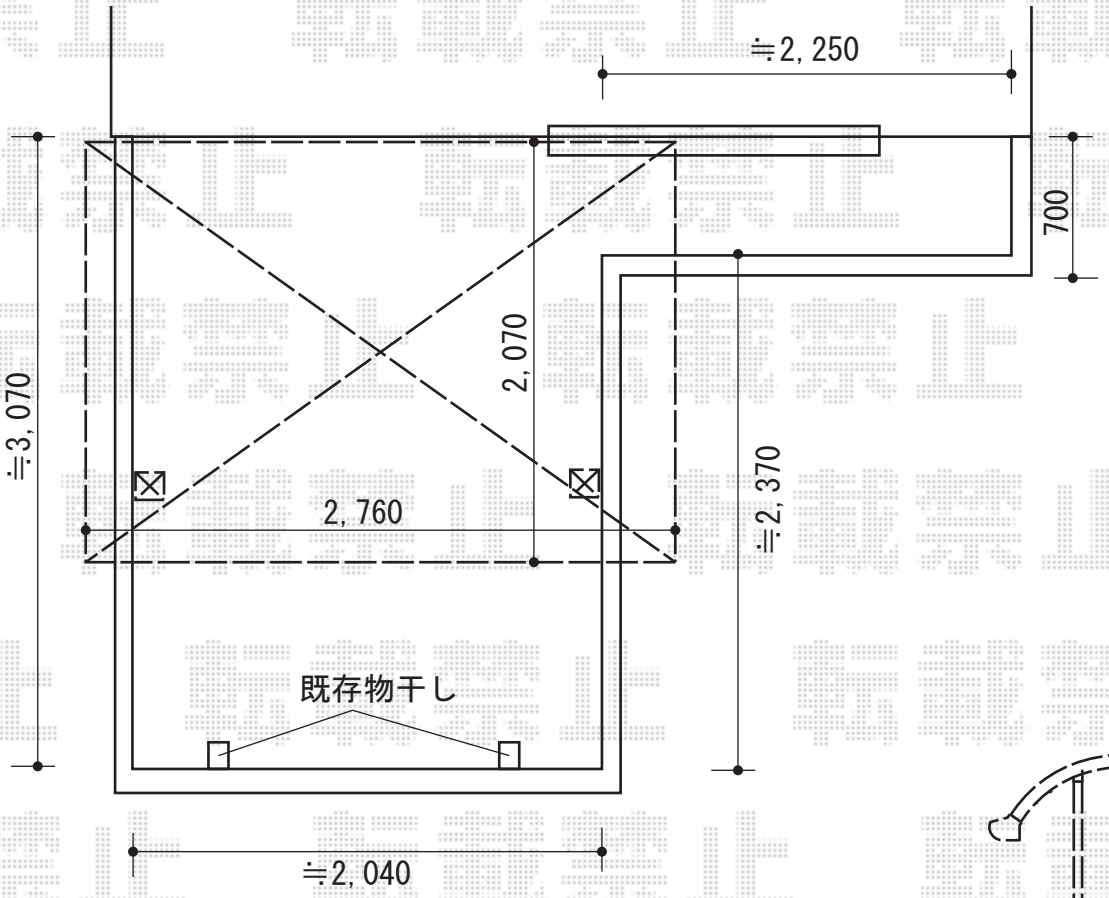

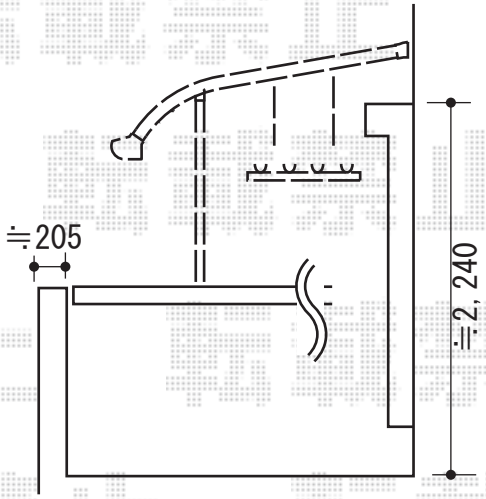

担当者	酒井

エクスショップ
https://www.ex-shop.net/

現場状況や作図制限により概略図の内容と多少の違いが生じることがございます。
施工時は、現場優先とさせて頂きたく思いますので、お立会い頂き、最終のご指示のほど、何卒、宜しくお願い致します。
全ての著作権はエクスショップに帰属します。当社とのお取引目的以外の使用・複製・転載は如何なる場合も禁止しております。