カーポート　施工概略図

トステム テールポートシグマIII 1500 積雪～50cm対応
幅= 3,000mm
奥行= 5,600mm
色： シャイングレー
屋根材： ガリレポリカ（クリアマット・すりガラス調）
柱仕様： ロング柱23仕様（有効高 約2,300mm）

トステム テールポートシグマIII 1500 収納式サポート ロング柱23用 1本入×3
色： シャイングレー

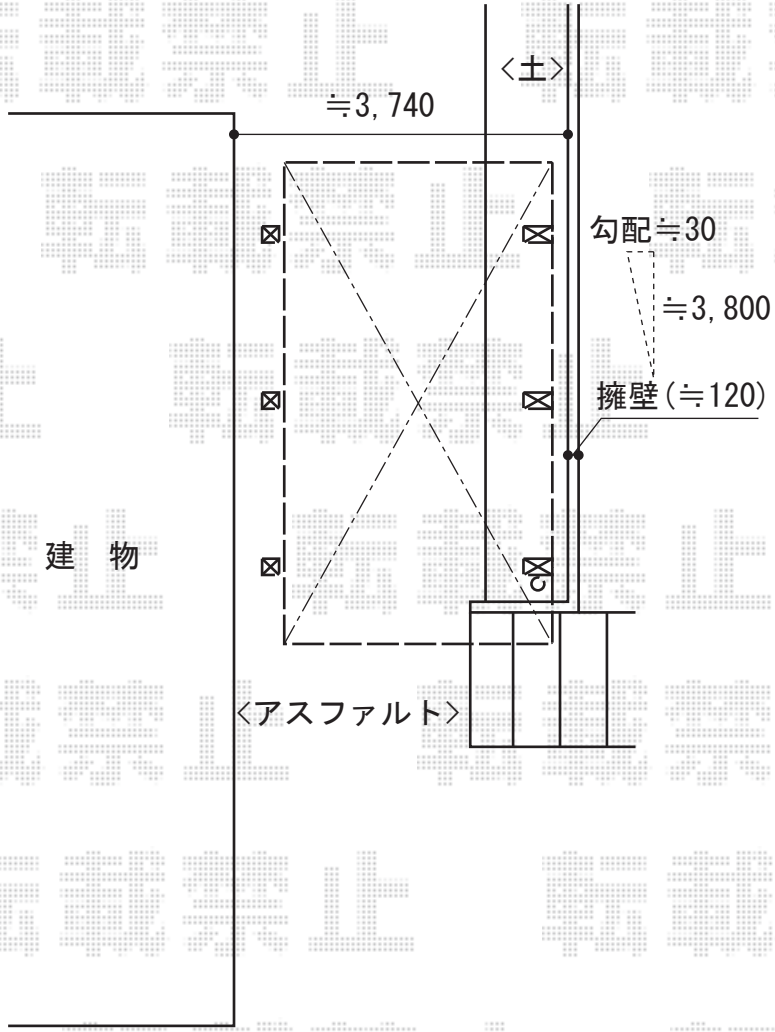

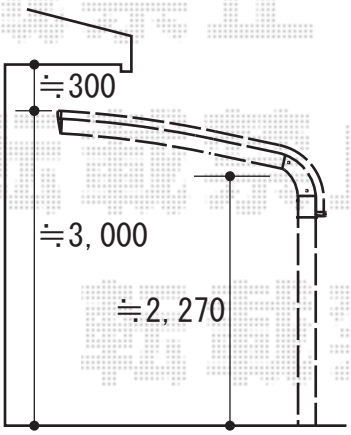

2014-10-248398	担当者	塚田

エクスショップ

現場状況や作図制限により概略図の内容と多少の違いが生じることがございます。
施工時は、現場優先とさせて頂きたく思いますので、お立会い頂き、最終のご指示のほど、何卒、宜しくお願い致します。
全ての著作権はエクスショップに帰属します。当社とのお取引目的以外の使用・複製・転載は如何なる場合も禁止しております。