テラス屋根工事　施工概略図

トステム　【A】ライザーテラスII F型 テラスタイプ 三連棟 積雪～20cm対応
間口= 関東間4.5間[1.5+1.5+1.5間]（柱芯々7,990mm　屋根幅8,210mm）
出幅= 3尺（885mm）
色：　【仮】シャイングレー
屋根材：　ポリカーボネート（【仮】クリアマット・すりガラス調）
柱仕様：　柱位置固定タイプ（柱4本）
施工方法：　上止め仕様

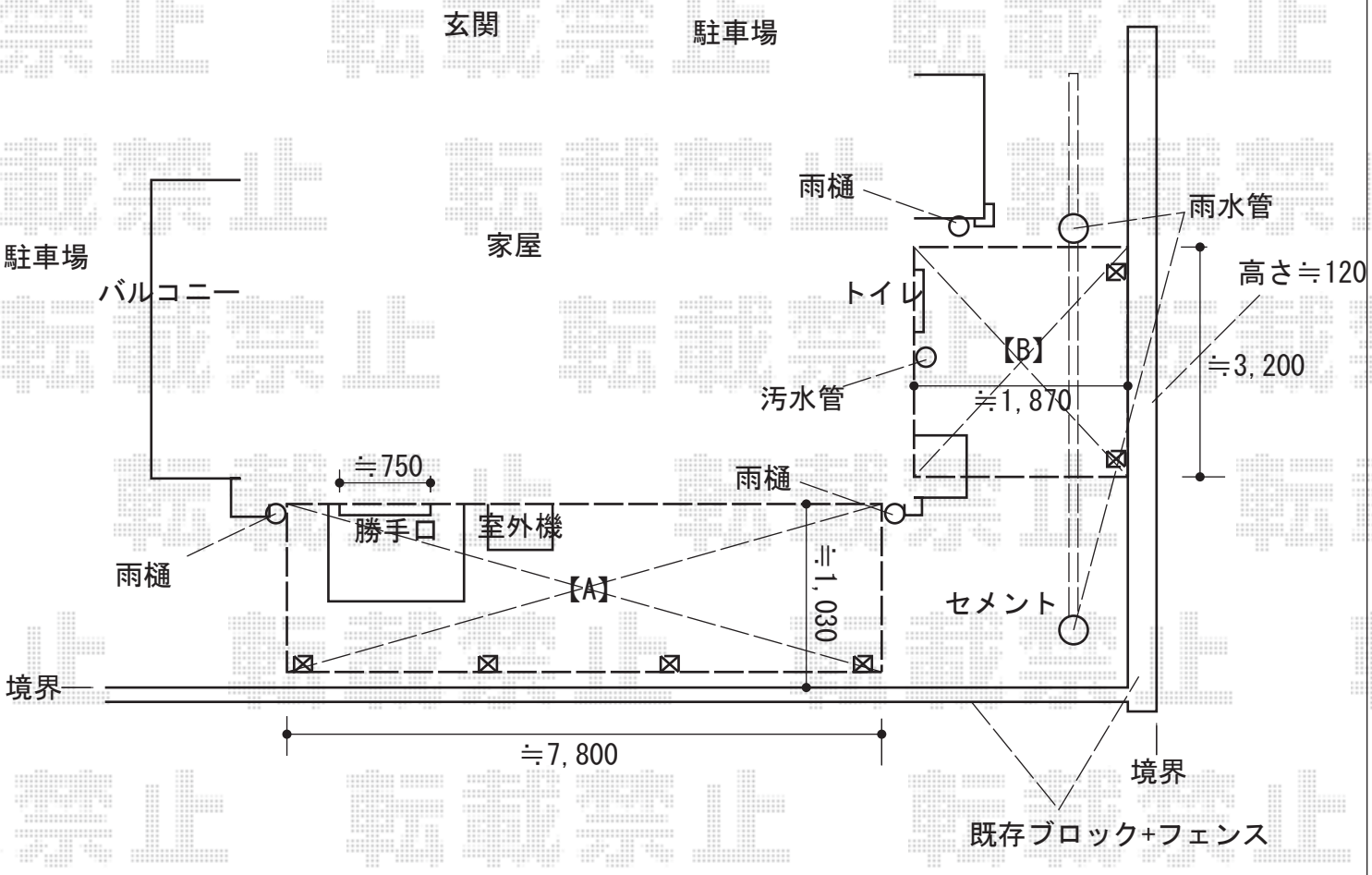

トステム　【B】ライザーテラスII F型 テラスタイプ 単体 積雪～20cm対応
間口= 関東間2.0間（柱芯々3,440mm　屋根幅3,660mm）
出幅= 6尺（1,785mm）
色：　【仮】シャイングレー
屋根材：　ポリカーボネート（【仮】クリアマット・すりガラス調）
柱仕様：　柱位置固定タイプ（柱2本）
施工方法：　上止め仕様

2014-11-251942	担当者	谷

エクスショップ

現場状況や作図制限により概略図の内容と多少の違いが生じることがございます。
施工時は、現場優先とさせて頂きたく思いますので、お立会い頂き、最終のご指示のほど、何卒、宜しくお願い致します。
全ての著作権はエクスショップに帰属します。当社とのお取引目的以外の使用・複製・転載は如何なる場合も禁止しております。