門扉　施工概略図

YKK AP レスティン門扉 11型 片開き 門柱使用
扉1枚（W×H）＝ （700mm×1,200mm）
色： カームブラック
錠： ハンドル錠E11型
開き： 内開き

側面図

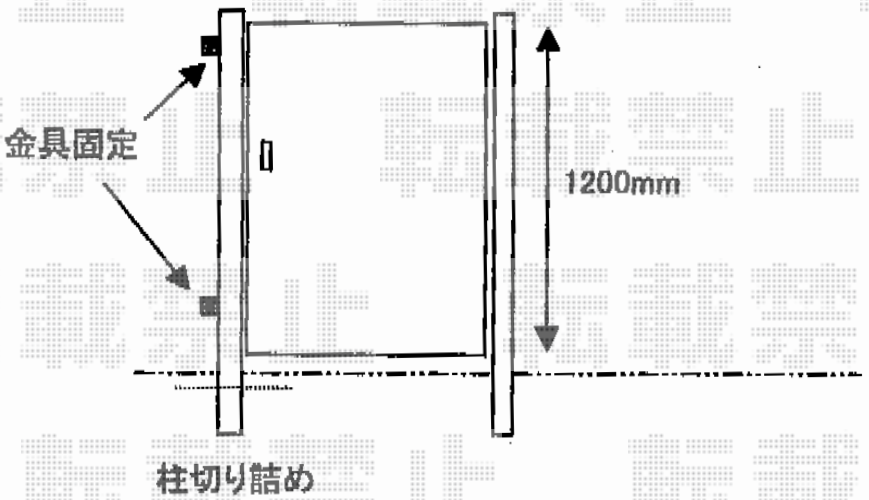

上面図 ※設置場所状況により、
設置位置の変更が必要となる可能性がございます

2014-12-256500	担当者	松保

エクスショップ

現場状況や作図制限により概略図の内容と多少の違いが生じることがございます。
施工時は、現場優先とさせて頂きたく思いますので、お立会い頂き、最終のご指示のほど、何卒、宜しくお願い致します。
全ての著作権はエクスショップに帰属します。当社とのお取引目的以外の使用・複製・転載は如何なる場合も禁止しております。