レイナポートグランZ　積雪～20cm対応

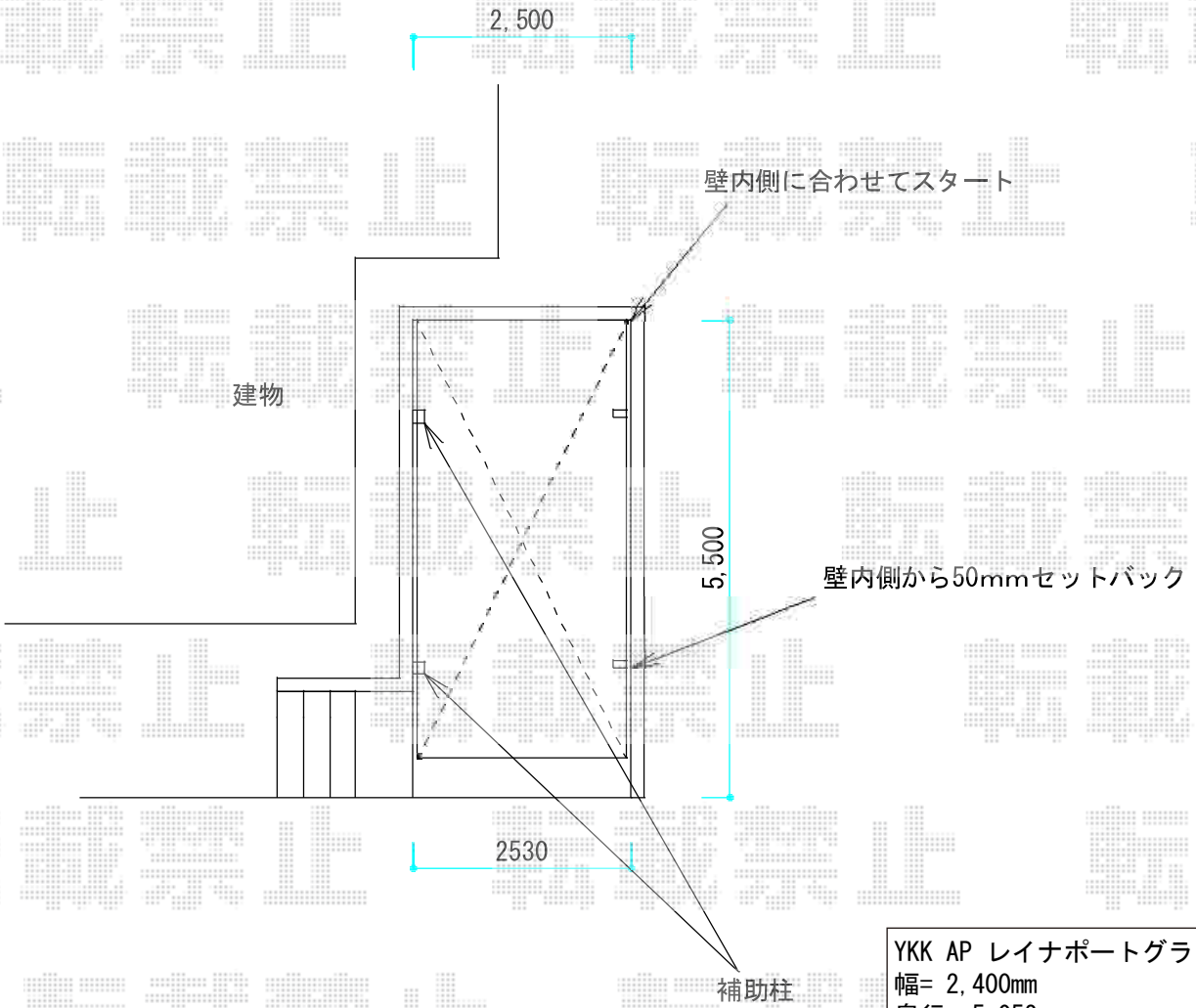

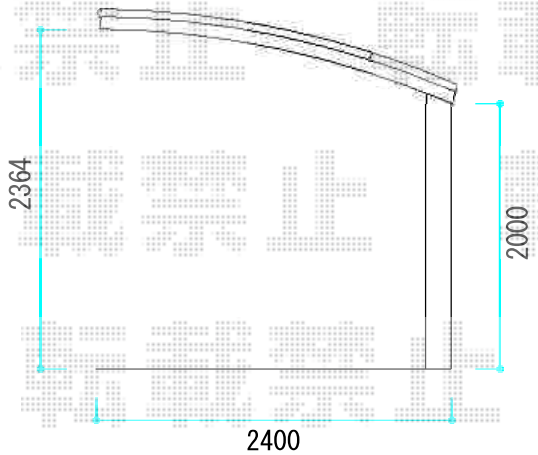

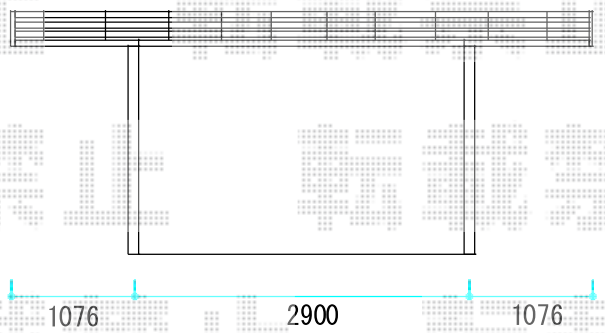

YKK AP レイナポートグランZ　積雪～20cm対応
幅= 2,400mm
奥行= 5,052mm
色： プラチナステン
屋根材： ポリカーボネート（スモークブラウン）
柱仕様： 標準柱仕様（有効高 約2,000mm）

YKK AP 着脱式サポート柱 2本入り
色： プラチナステン
柱仕様： 標準柱仕様
数量： 1セット

YKK AP 屋根ふき補強部品（1セット）
色： カームブラック

エクスショップ
https://www.ex-shop.net/

現場状況や作図制限により概略図の内容と多少の違いが生じることがございます。
施工時は、現場優先とさせて頂きたく思いますので、お立会い頂き、最終のご指示のほど、何卒、宜しくお願い致します。
全ての著作権はエクスショップに帰属します。当社とのお取引目的以外の使用・複製・転載は如何なる場合も禁止しております。

担当　西村