テラス囲い　施工概略図

トステム ほせるんですII F型 床納まり 積雪～20cm対応 ※片袖納まり
寸法= 間口メーター3,000(3,000mm)×出幅6尺(1,785mm)
正面ユニット： 高窓（4枚建）
側面ユニット： 【外観左】高窓（2枚建）/【外観右】FIX
色： ブラック
屋根材： ポリカーボネート（クリアマット/すりガラス調）
床材： 塩ビデッキボード（グレー）
オプション： 内部日除け/網戸(高窓用)/フック棒/側面付け物干し
追加部材： 片袖納まり用部材一式/グレチャン・ビード

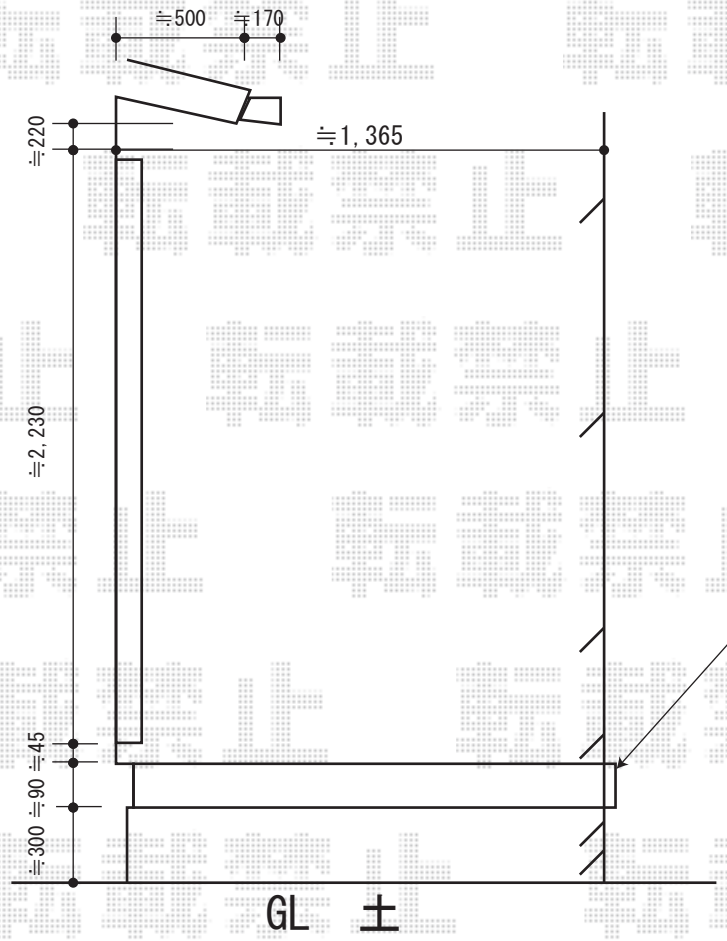

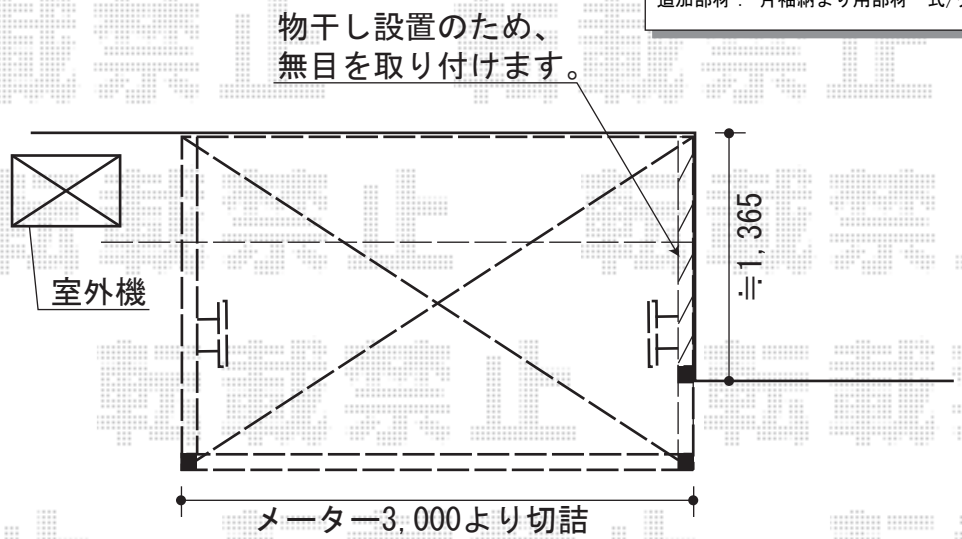

土台カバー(樹脂)
(根太掛固定不可のため)

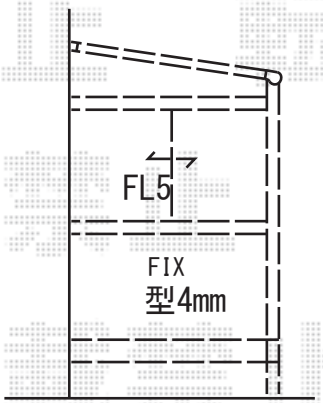

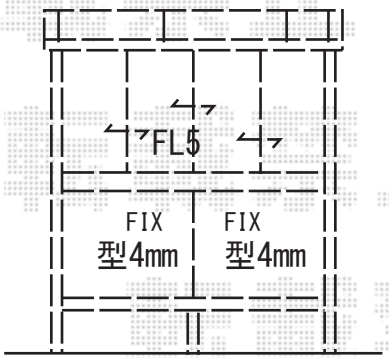

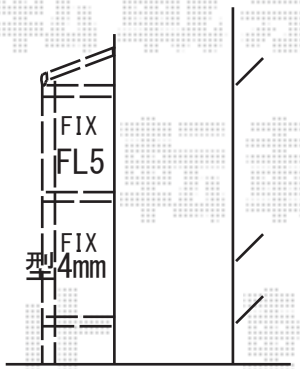

エクスショップ
https://www.ex-shop.net/

現場状況や作図制限により概略図の内容と多少の違いが生じることがございます。
施工時は、現場優先とさせて頂きたく思いますので、お立会い頂き、最終のご指示のほど、何卒、宜しくお願い致します。
全ての著作権はエクスショップに帰属します。当社とのお取引目的以外の使用・複製・転載は如何なる場合も禁止しております。

担当　竹下