バルコニー屋根　施工概略図

トステム　ライザーテラスII R型 1500 屋根タイプ 単体 積雪～50cm対応
間口=関東間2.5間通し（柱芯々4,350mm　屋根幅4,570mm）
出幅=3尺（885mm）
色：シャイングレー
屋根材：ポリカーボネート（ブルースモーク）
柱仕様：出幅自在桁タイプ（柱2本）
施工方法：下止め仕様
柱固定部品仕様：中間用×2
オプション：壁付け物干し 標準 1本入

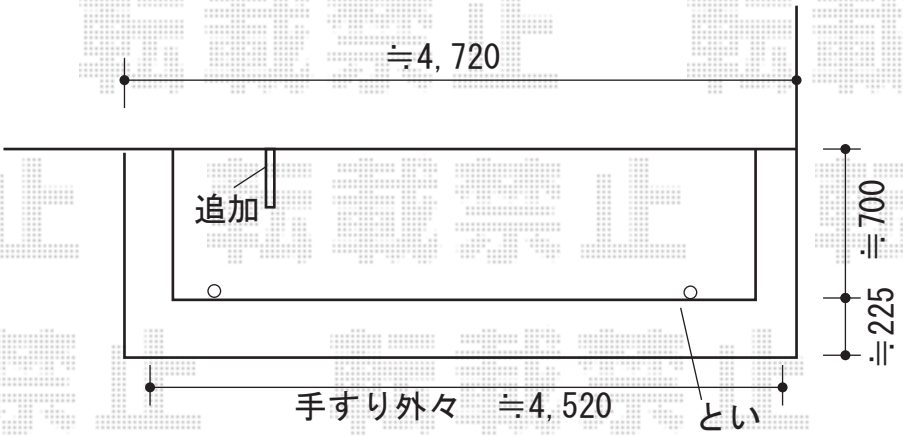

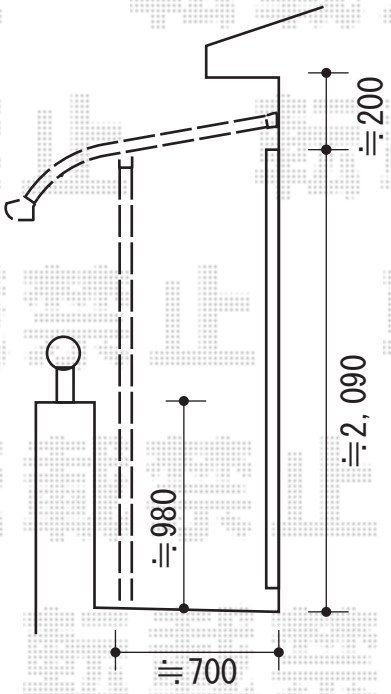

担当者	竹下

エクスショップ
https://www.ex-shop.net/

現場状況や作図制限により概略図の内容と多少の違いが生じることがございます。
施工時は、現場優先とさせて頂きたく思いますので、お立会い頂き、最終のご指示のほど、何卒、宜しくお願い致します。
全ての著作権はエクスショップに帰属します。当社とのお取引目的以外の使用・複製・転載は如何なる場合も禁止しております。