フェンス/門扉/カーポート/カーゲート　施工概略図

新日軽　ディズニーフェンス ミッキーA型
本体1枚（W×H）=(1,000×600mm)×7枚
自在柱式 取付脚：7セット
色：ブラック

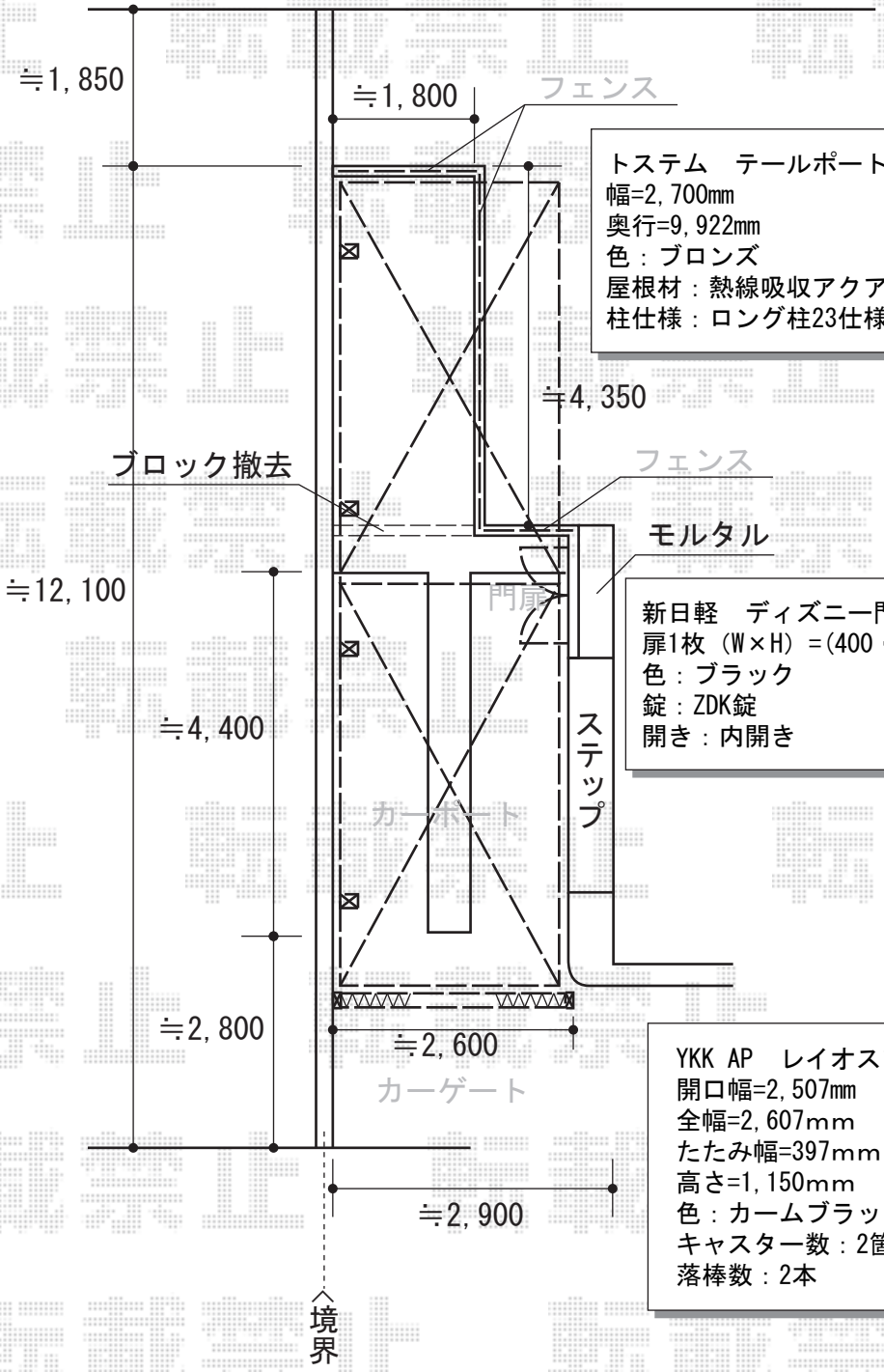

トステム　テールポートシグマIII 縦連棟 積雪～20cm対応
幅=2,700mm
奥行=9,922mm
色：ブロンズ
屋根材：熱線吸収アクアポリカーボネート（ライトブルー）
柱仕様：ロング柱23仕様（有効高 約2,300mm）

新日軽　ディズニー門扉 ミッキーA型 親子開き 丸門柱式
扉1枚（W×H）=(400・700×1,200mm)
色：ブラック
錠：ZDK錠
開き：内開き

YKK AP　レイオス1型 ノンレールタイプ 片開き 26S
開口幅=2,507mm
全幅=2,607mm
たたみ幅=397mm
高さ=1,150mm
色：カームブラック
キャスター数：2箇所
落棒数：2本

担当者	松保

エクスショップ
https://www.ex-shop.net/

現場状況や作図制限により概略図の内容と多少の違いが生じることがございます。
施工時は、現場優先とさせて頂きたく思いますので、お立会い頂き、最終のご指示のほど、何卒、宜しくお願い致します。
全ての著作権はエクスショップに帰属します。当社とのお取引目的以外の使用・複製・転載は如何なる場合も禁止しております。