テラス囲い　施工概略図

トステム　【01】フリーヤード 前面囲い納まり 積雪～20cm対応
寸法= 間口4.0間(7,300mm)×出幅5尺(1,394mm)
正面ユニット： ポリカーボネート波板(グレースモークマット)
屋根材： ポリカーボネート波板(グレースモークマット)
色： シャイングレー
柱仕様： ロング柱仕様
追加部材： 前面囲い用部材一式

トステム　【02】フリーヤード 前面囲い納まり 積雪～20cm対応
寸法= 間口2.0間(3,650mm)×出幅5尺(1,394mm)
正面ユニット： ポリカーボネート波板(グレースモークマット)
屋根材： ポリカーボネート波板(グレースモークマット)
色： シャイングレー
追加部材： 前面囲い用部材一式またはなし

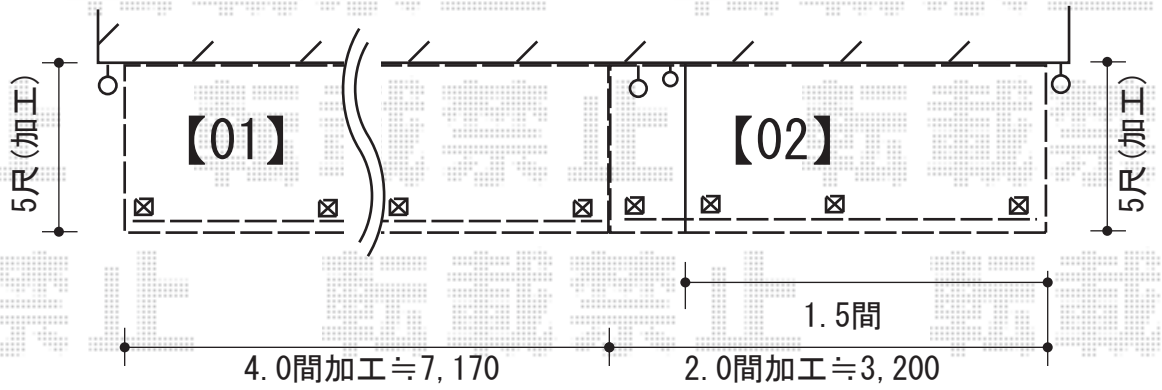

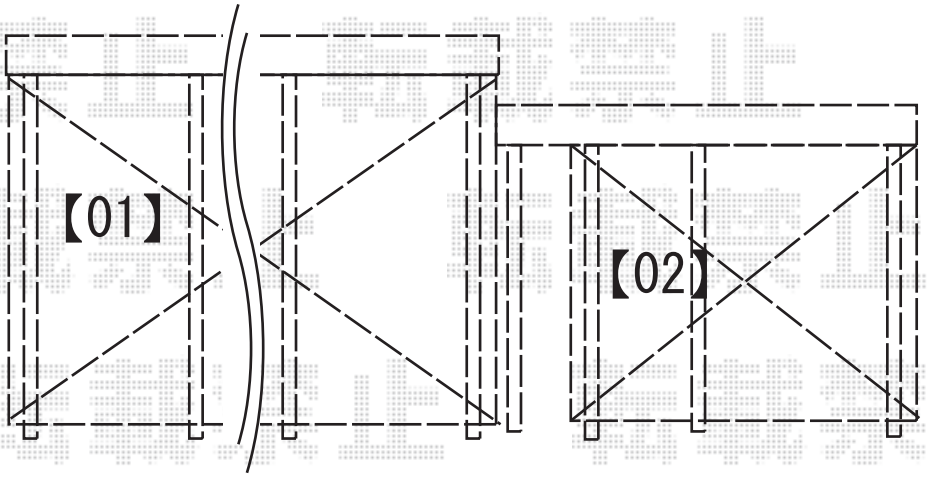

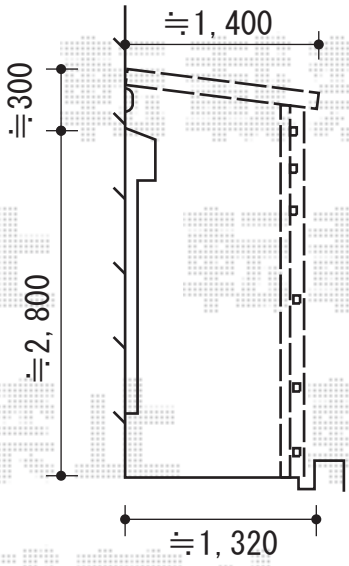

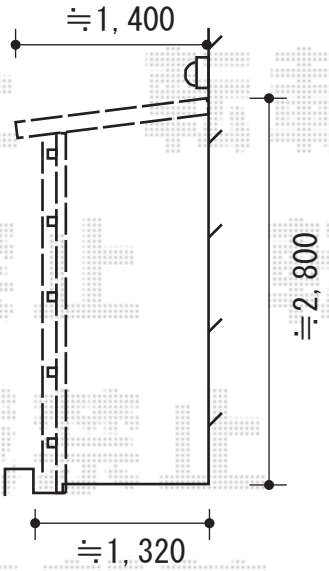

担当者	竹下

エクスショップ
https://www.ex-shop.net/

現場状況や作図制限により概略図の内容と多少の違いが生じることがございます。
施工時は、現場優先とさせて頂きたく思いますので、お立会い頂き、最終のご指示のほど、何卒、宜しくお願い致します。
全ての著作権はエクスショップに帰属します。当社とのお取引目的以外の使用・複製・転載は如何なる場合も禁止しております。