# ストックヤード　施工概略図

TOEX　サンクストックヤード F型 波板タイプ ヤード仕様 積雪～20cm対応
間口=関東間1.0間（1,740mm）
出幅=5尺（1,485mm）
色：シャイングレー
屋根材：ポリカーボネート（クリアマット/すりガラス調）
囲い材：ポリカーボネート波板（エンボスクリア/すりガラス調）
側面ユニット：ドア付き仕様（外観左）+FIX

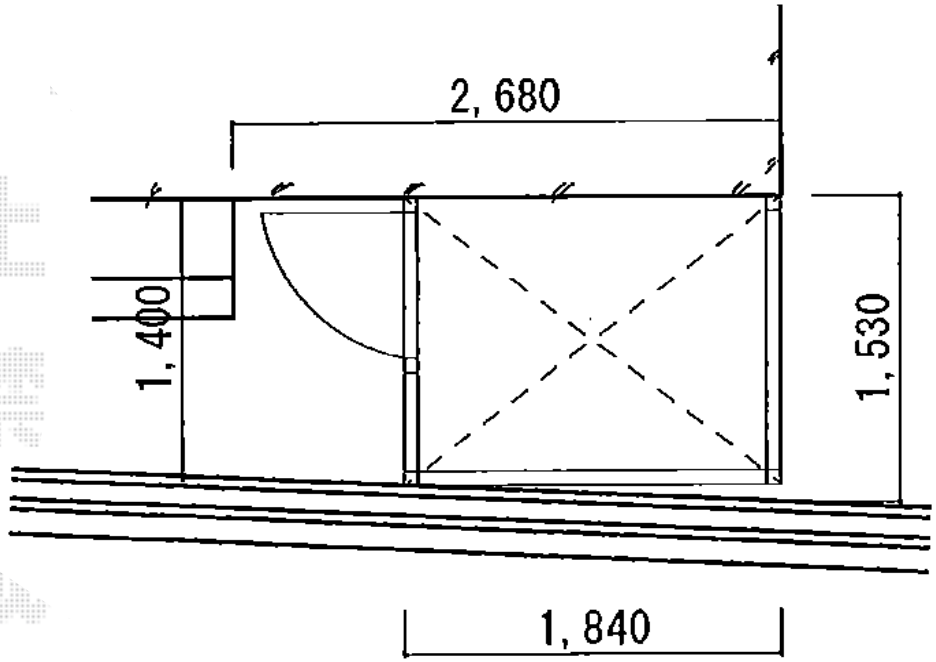


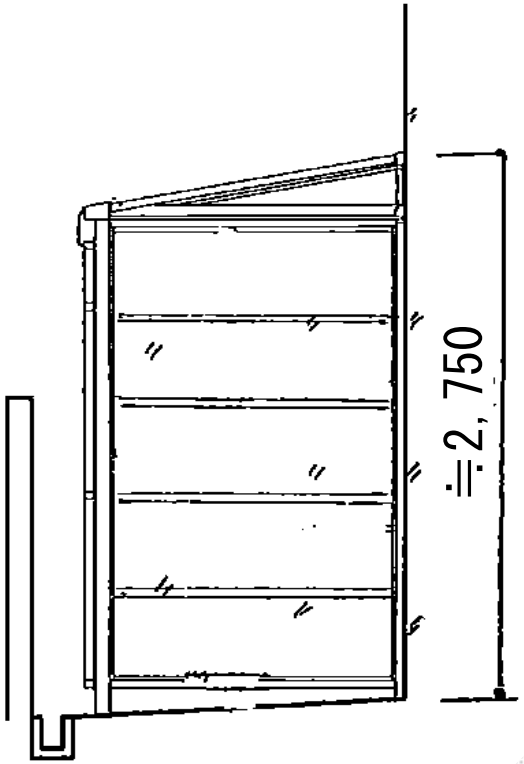


エクスショップ
https://www.ex-shop.net/

現場状況や作図制限により概略図の内容と多少の違いが生じることがございます。
施工時は、現場優先とさせて頂きたく思いますので、お立会い頂き、最終のご指示のほど、何卒、宜しくお願い致します。
全ての著作権はエクスショップに帰属します。当社とのお取引目的以外の使用・複製・転載は如何なる場合も禁止しております。

担当　竹下