バルコニー屋根工事　施工概略図

Value Select プレシオステラス R型 屋根タイプ 連棟 積雪～20cm対応
間口= 関東間2.5間（柱芯々4,395mm　屋根幅4,580mm）
出幅= 4尺（1,170mm）
色： チャコールブラック
屋根材： ポリカーボネート（スカイブルー）
柱仕様： 柱奥行移動タイプ（柱3本）
施工方法： 上止め仕様
躯体式バルコニー取付部品： 中間用×2セット/コーナー用×1セット

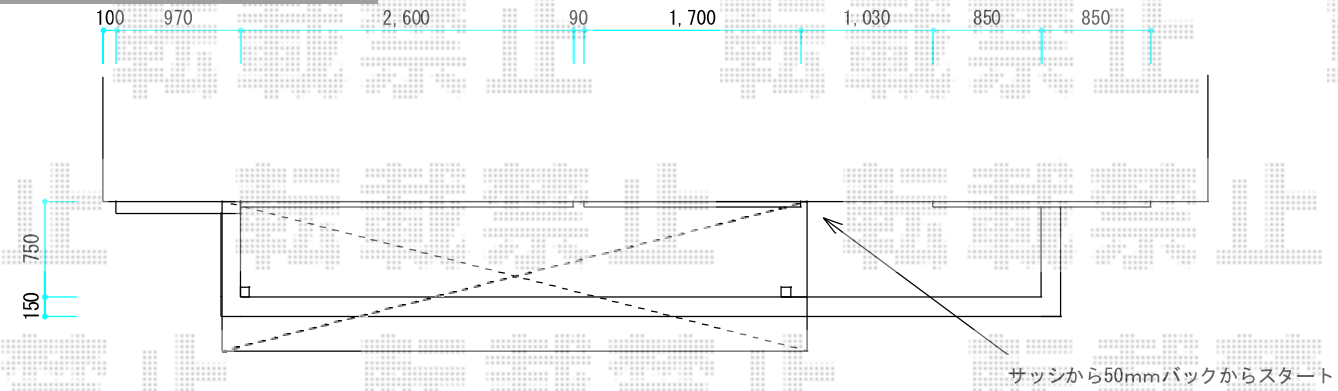

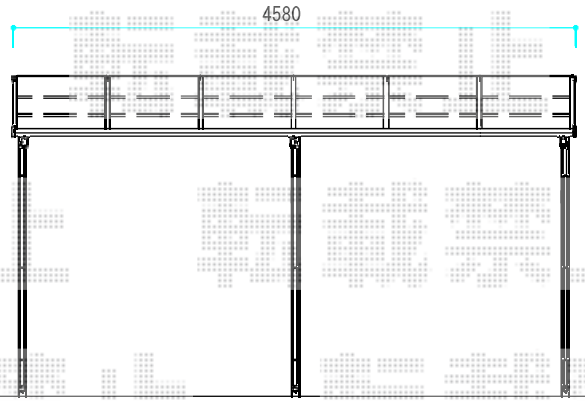

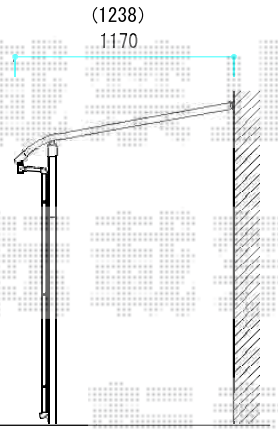

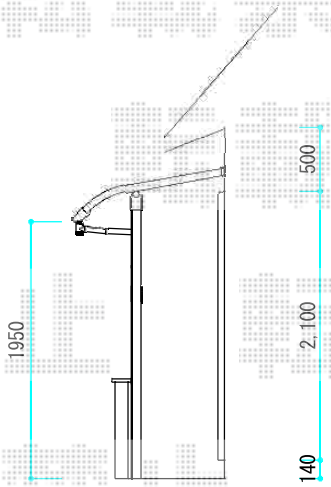

エクスショップ
https://www.ex-shop.net/

現場状況や作図制限により概略図の内容と多少の違いが生じることがございます。
施工時は、現場優先とさせて頂きたく思いますので、お立会い頂き、最終のご指示のほど、何卒、宜しくお願い致します。
全ての著作権はエクスショップに帰属します。当社とのお取引目的以外の使用・複製・転載は如何なる場合も禁止しております。

担当　谷