テラス屋根/サイクルポート　施工概略図

TOEX キューブポート ミニ 積雪～20cm対応
幅= 2,107mm
奥行= 2,876mm
色： シャイングレー
屋根材： ポリカーボネート（クリアマット・すりガラス調）
柱仕様： ロング柱28仕様
追加部材： エルボ￥740-

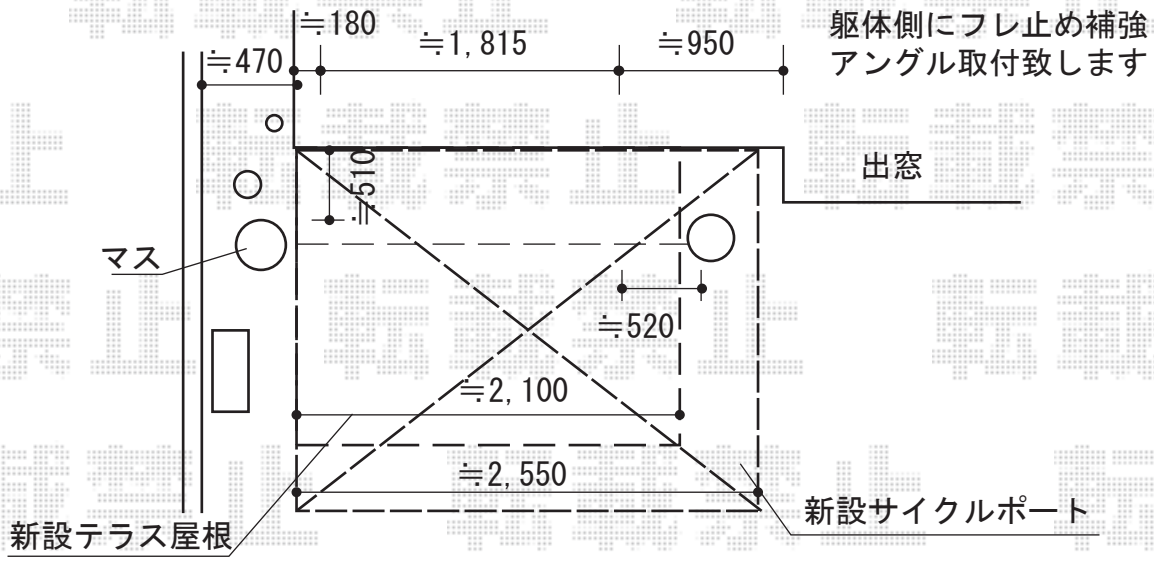

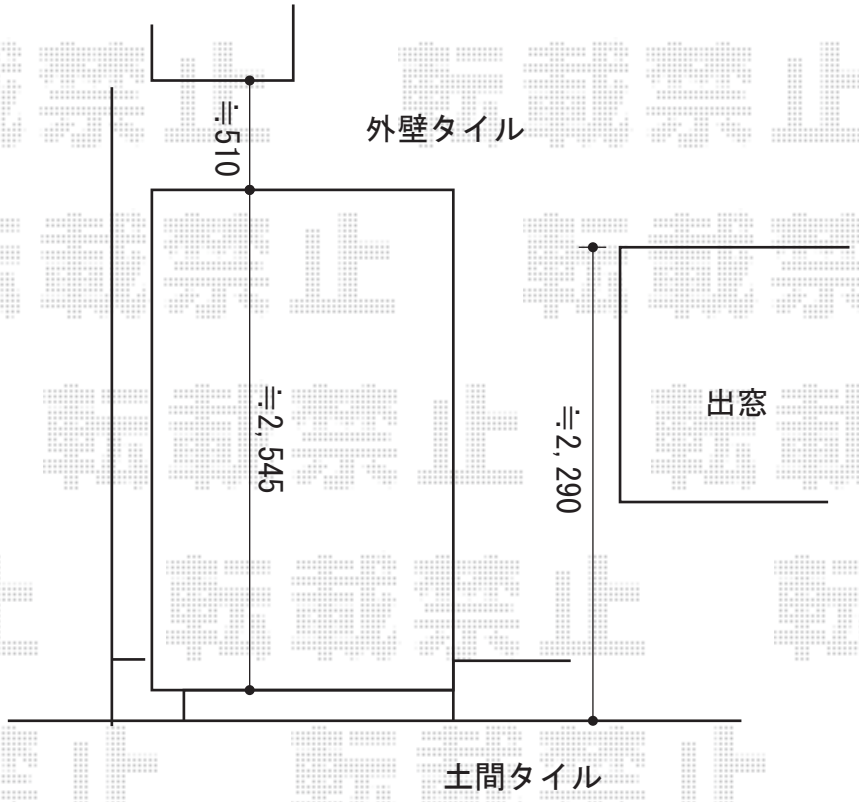

担当者	竹下

現場状況や作図制限により概略図の内容と多少の違いが生じることがございます。
施工時は、現場優先とさせて頂きたく思いますので、お立会い頂き、最終のご指示のほど、何卒、宜しくお願い致します。

エクスショップ
https://www.ex-shop.net/
全ての著作権はエクスショップに帰属します。当社とのお取引目的以外の使用・複製・転載は如何なる場合も禁止しております。