バルコニー屋根　施工概略図

YKK AP ヴェクターテラス R型 1500 ルーフタイプ 単体 積雪～50cm対応
間口= 関東間1.5間（方杖芯々2,730mm　屋根幅2,805mm）
出幅= 4尺（1,170mm）
色： ピュアシルバー
屋根材： ポリカーボネート（トーメイマット）
柱仕様： 柱無しタイプ

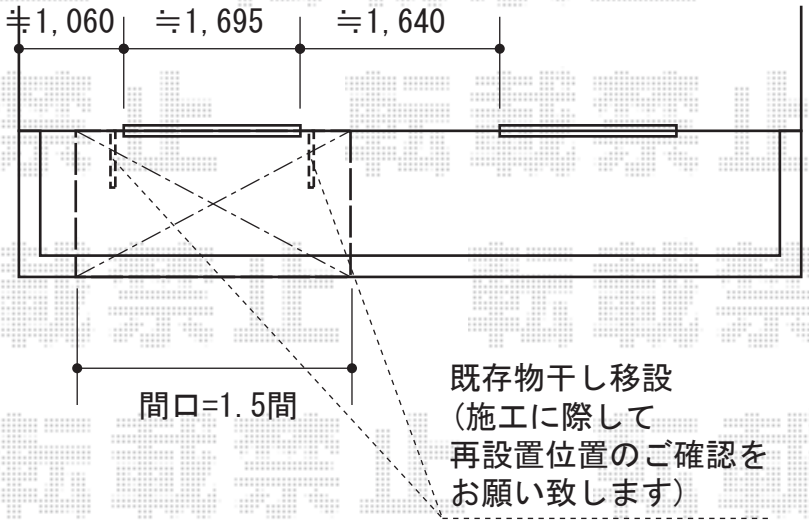

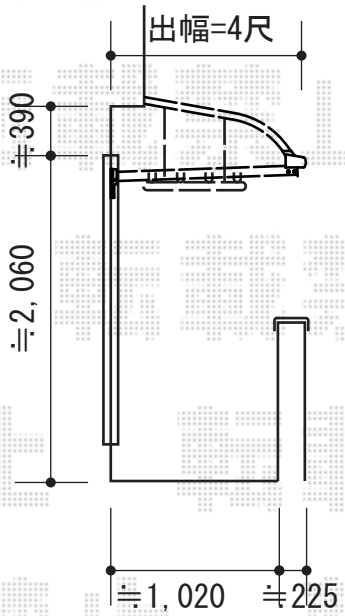

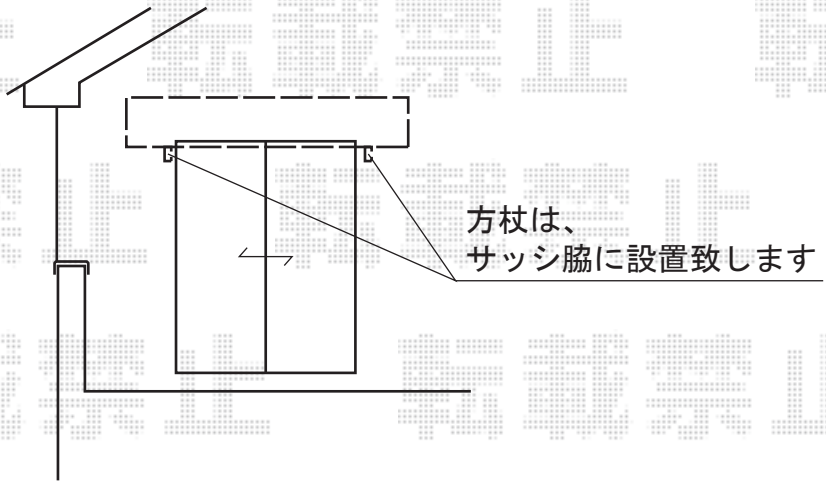

2014-8-240228	担当者	小村

エクスショップ

現場状況や作図制限により概略図の内容と多少の違いが生じることがございます。
施工時は、現場優先とさせて頂きたく思いますので、お立会い頂き、最終のご指示のほど、何卒、宜しくお願い致します。
全ての著作権はエクスショップに帰属します。当社とのお取引目的以外の使用・複製・転載は如何なる場合も禁止しております。