テラス屋根工事　施工概略図

四国化成　【A】バリューテラス Fタイプ 独立式 積雪～20cm対応
間口= 関東間2.0間（柱芯々3,504mm　屋根幅3,649mm）
出幅= 6尺（1,720mm）
色： ステンカラー
屋根材： 熱線遮断ポリカーボネート(グレースモーク)
柱仕様： 延高（柱2本）
施工方法： 上止め仕様

四国化成　【A】バリューテラス Fタイプ用 独立式用すき間カバー
間口= 関東間2.0間用
色： ステンカラー
数量： 1セット

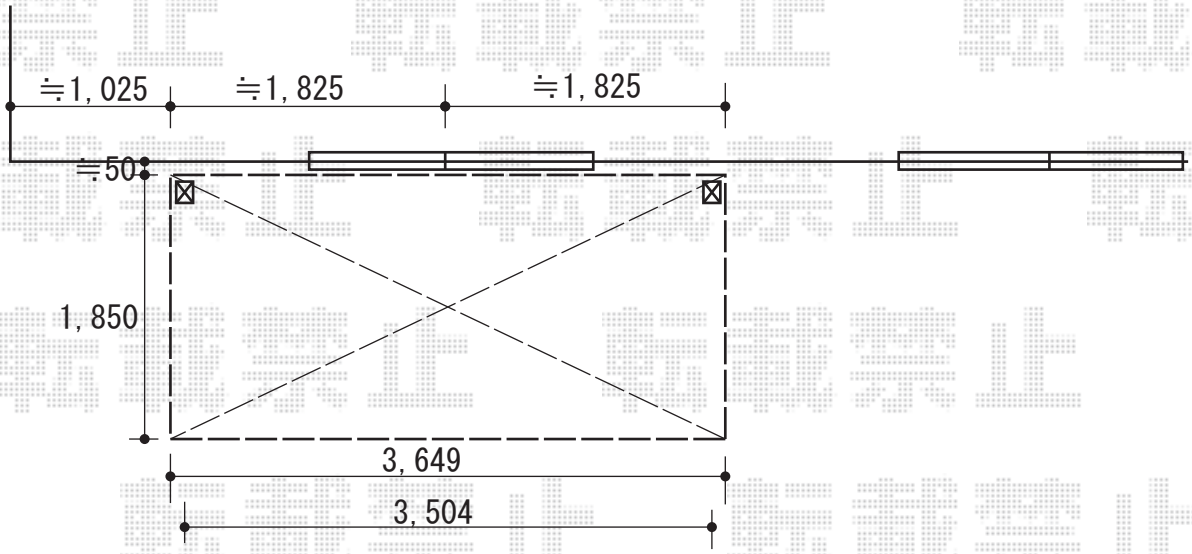

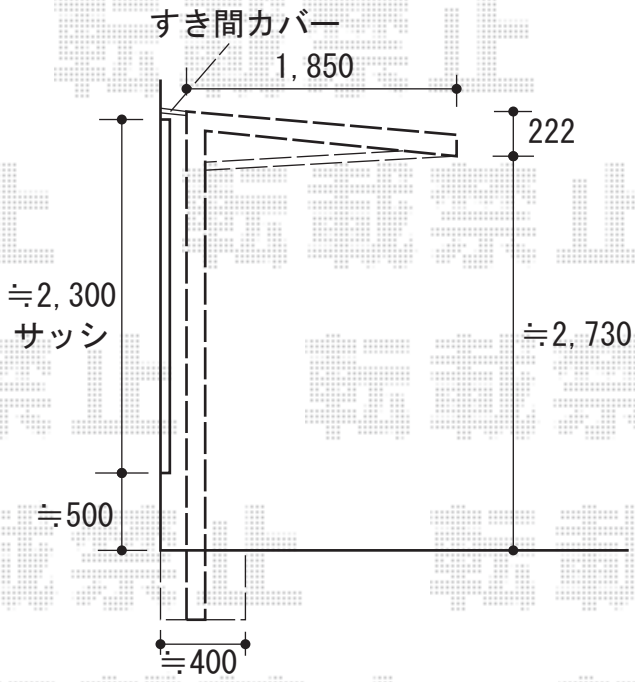

テラス屋根高さにつきましては、
施工当日現場合わせにて決定致します。

2014-9-244394	担当者	谷

エクスショップ

現場状況や作図制限により概略図の内容と多少の違いが生じることがございます。
施工時は、現場優先とさせて頂きたく思いますので、お立会い頂き、最終のご指示のほど、何卒、宜しくお願い致します。
全ての著作権はエクスショップに帰属します。当社とのお取引目的以外の使用・複製・転載は如何なる場合も禁止しております。