マイリッシュA6型 たて板格子 フリー支柱タイプ　施工概略図

三協アルミ マイリッシュA6型 たて板格子 フリー支柱タイプ
本体1枚（W×H）＝（2,000×800mm）×1枚
フリー支柱： 2008×4本
小口キャップ： 2008×2セット
コーナー材： 2008×1セット
A6型用端部カバー： 2008×2セット
色： 形材部：アーバングレー　木調部：トラッドパイン

三協アルミ マイリッシュA6型 たて板格子 フリー支柱タイプ
本体1枚（W×H）＝（2,000×1,000mm）×2枚
フリー支柱： 2010×3本
小口キャップ： 2010×2セット
A6型用端部カバー： 2010×1セット
色： 形材部：アーバングレー　木調部：トラッドパイン

三協アルミ マイリッシュA6型 たて板格子 フリー支柱タイプ
本体1枚（W×H）＝（2,000×1,200mm）×1枚
フリー支柱： 2012×2本
小口キャップ： 2012×2セット
A6型用端部カバー： 2012×1セット
色： 形材部：アーバングレー　木調部：トラッドパイン

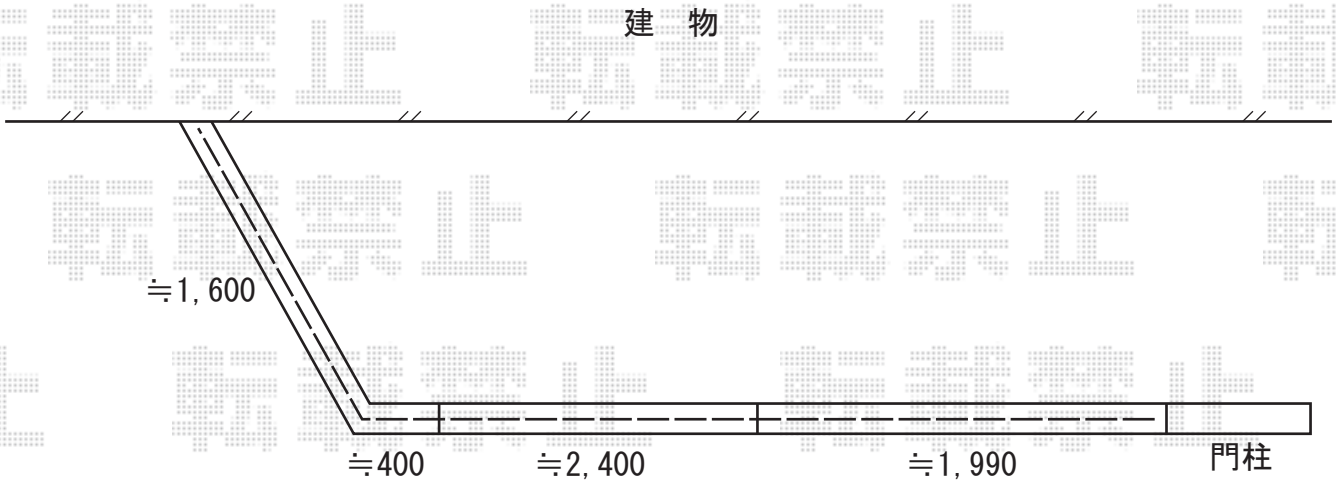

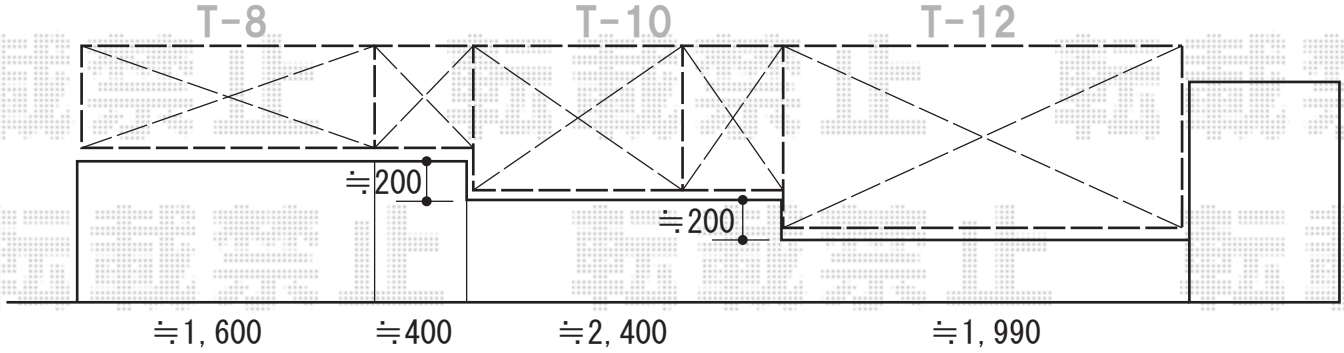

2014-9-244737	担当者	枡田

エクスショップ

現場状況や作図制限により概略図の内容と多少の違いが生じることがございます。
施工時は、現場優先とさせて頂きたく思いますので、お立会い頂き、最終のご指示のほど、何卒、宜しくお願い致します。

全ての著作権はエクスショップに帰属します。当社とのお取引目的以外の使用・複製・転載は如何なる場合も禁止しております。