カーゲート・ゴミ収集庫・物置　施工概略図

①カーゲート

TOEX オーバードアS1型 手動式
本体（W×H）＝ （2,950mm × 1,200mm）
色： シャイングレー
柱仕様： ハイルーフ柱仕様（有効通過高2,150mm）
駆動： 手動式

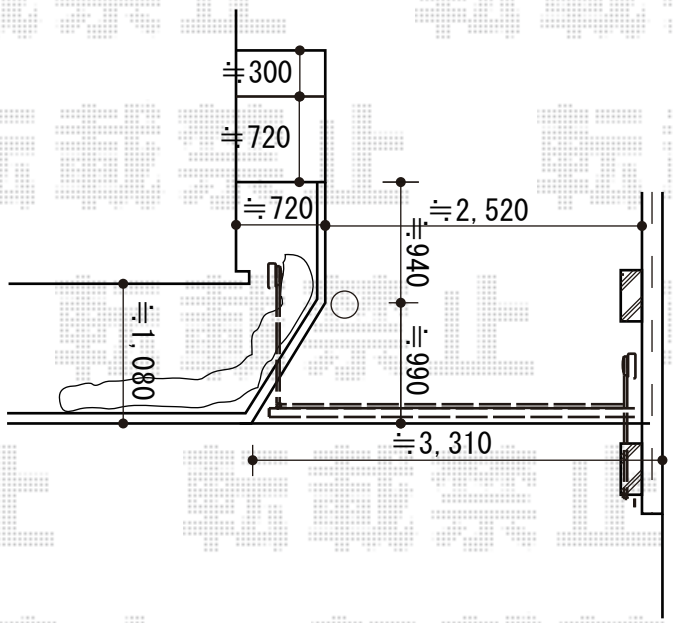

②ダストボックス

稲葉物置 ダストボックスミニ パネル床タイプ DBN-106P 400L
開口＝ 1,000mm
奥行= 600mm
高さ= 997mm
色： サンドベージュ *1色のみ
屋根材： 上開き扉型
耐荷重タイプ： 一般型
数量： 1台

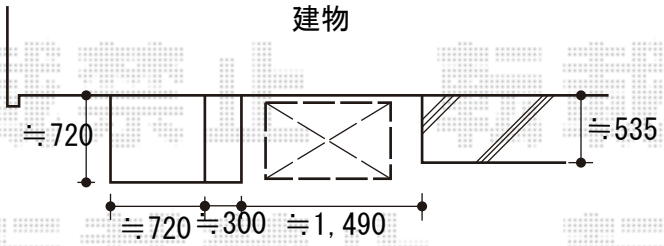

③物置

稲葉物置 シンプリー 一般型 1740×750×1603
間口= 1,740mm
奥行= 750mm
高さ= 1,603mm
色： ファインシルバー
屋根タイプ： 標準型
耐荷重タイプ： 一般型
棚タイプ： 長もの収納タイプ
数量： 1台

稲葉物置 シンプリー用 別売棚板1枚

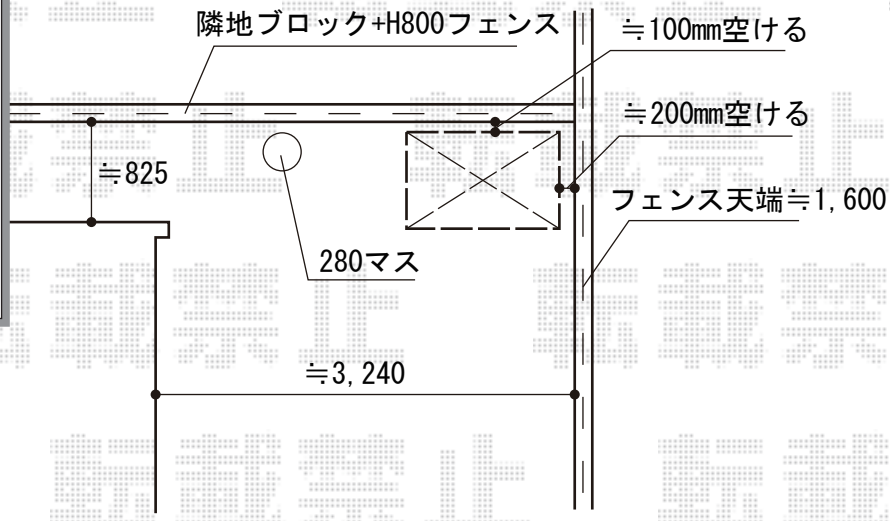

2015-1-261430	担当者	松本

エクスショップ

現場状況や作図制限により概略図の内容と多少の違いが生じることがございます。
施工時は、現場優先とさせて頂きたく思いますので、お立会い頂き、最終のご指示のほど、何卒、宜しくお願い致します。
全ての著作権はエクスショップに帰属します。当社とのお取引目的以外の使用・複製・転載は如何なる場合も禁止しております。