引き戸・門扉　施工概略図

LIXIL(TOEX) エススライドA型 片引き　手動
有効開口幅= 3,025mm
最大柱間隔= 3,223mm
扉1枚（W×H）=（3,500×1,600mm）
色： オータムブラウン

YKK AP 【特注】ルシアス門扉BP02型 横目隠し 両開き 複合カラー 門柱使用
扉幅 = 【特注】700+700mm
扉高 = 1,600mm
色： プラチナステン+ショコラウォールナット
錠： タッチ錠Ｅ2型
開き： 内開き

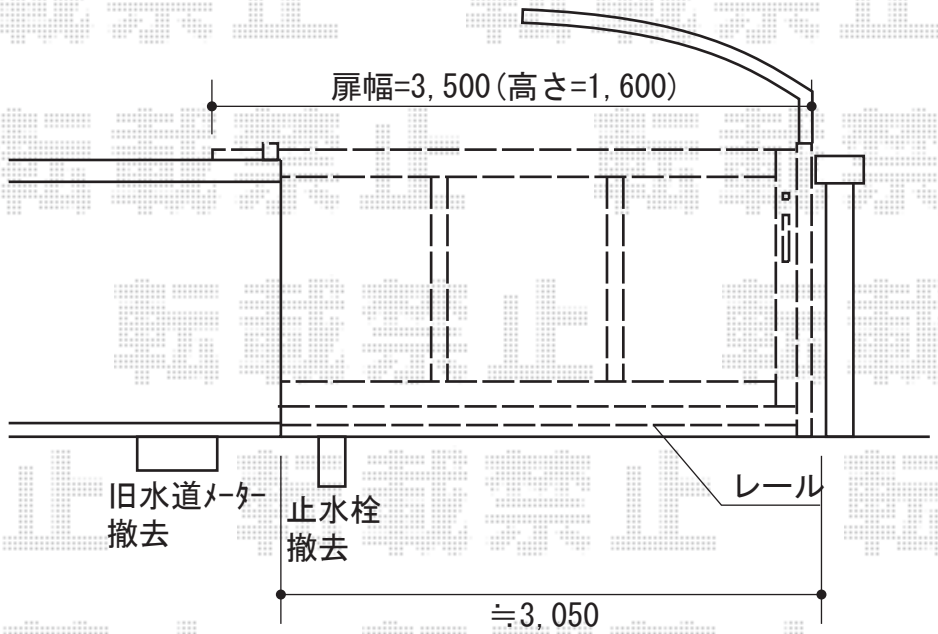

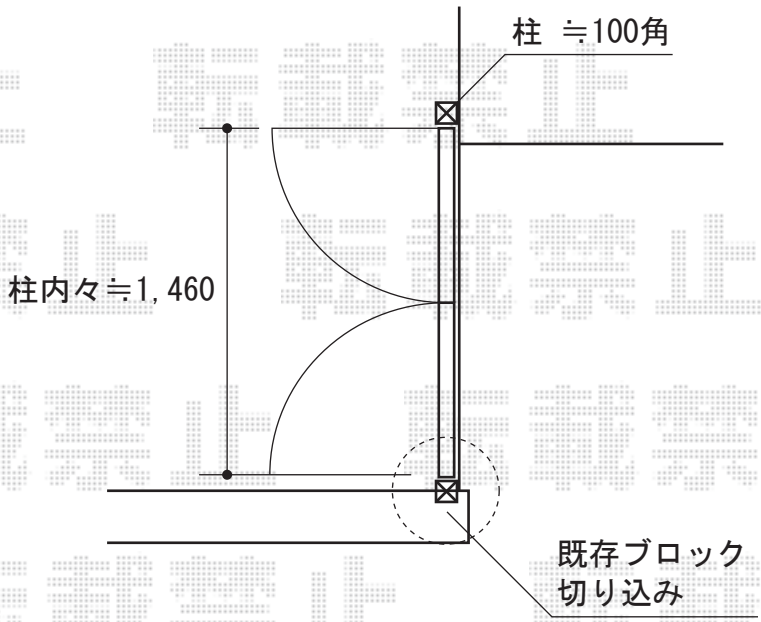

2015-11-308105	担当者	新西

エクスショップ

現場状況や作図制限により概略図の内容と多少の違いが生じることがございます。
施工時は、現場優先とさせて頂きたく思いますので、お立会い頂き、最終のご指示のほど、何卒、宜しくお願い致します。
全ての著作権はエクスショップに帰属します。当社とのお取引目的以外の使用・複製・転載は如何なる場合も禁止しております。