フェンス　施工概略図

LIXIL(TOEX) ライシスフェンスP型 アルミ多段柱施工
本体1枚 (W×H) = (1,979.5×920mm)×6枚
アルミ多段柱： T-20×4本
ブラケットセット： 上下 PF×4/中間 PF×4
継手セット： PF(B)×4セット
端部キャップ： 2セット
色： 【未定】

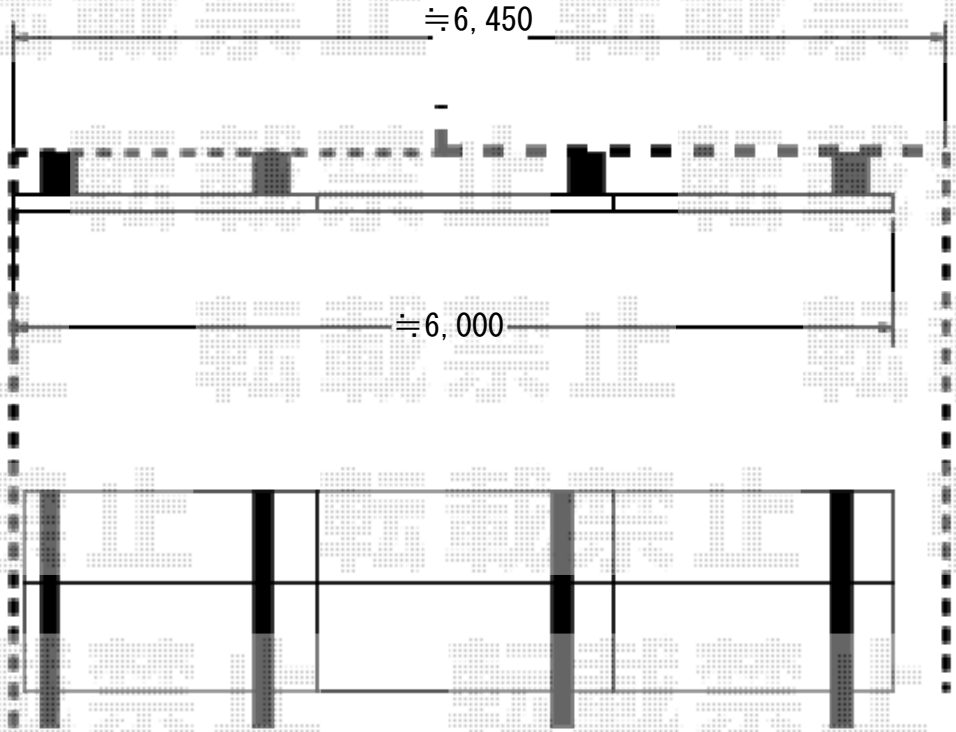

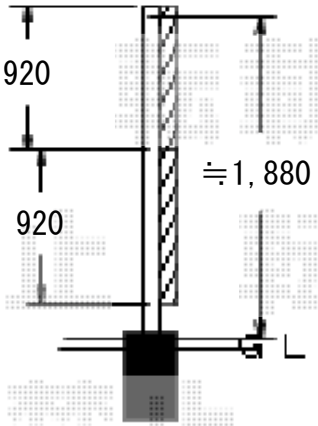

エクスショップ

現場状況や作図制限により概略図の内容と多少の違いが生じることがございます。
施工時は、現場優先とさせて頂きたく思いますので、お立会い頂き、最終のご指示のほど、何卒、宜しくお願い致します。
全ての著作権はエクスショップに帰属します。当社とのお取引目的以外の使用・複製・転載は如何なる場合も禁止しております。

2015-4-271744

担当　谷