フェンス　施工概略図

YKK AP イーネットフェンス2M型 間仕切柱施工
本体1枚（W×H）＝（1,900×800mm）×12枚
スチール間仕切柱： T80×13本
柱部品T80： 中柱用×11/端柱用×2
端部キャップ： 1セット
色： Sブラウン

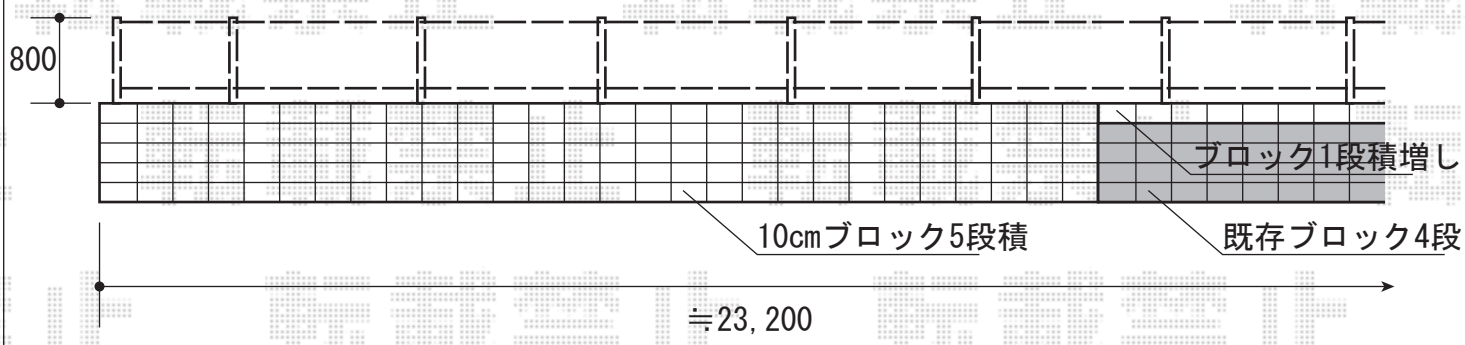

2015-4-272889	担当者	谷

エクスショップ

現場状況や作図制限により概略図の内容と多少の違いが生じることがございます。
施工時は、現場優先とさせて頂きたく思いますので、お立会い頂き、最終のご指示のほど、何卒、宜しくお願い致します。
全ての著作権はエクスショップに帰属します。当社とのお取引目的以外の使用・複製・転載は如何なる場合も禁止しております。