バルコニー屋根　施工概略図

LIXIL(トステム) ライザーテラスII R型 ルーフタイプ 連棟 積雪～20cm対応
間口= 関東間3.0間[1.5間+1.5間] (方杖芯々5,480mm　屋根幅5,480mm)
出幅= 4尺 (1,185mm)
色： シャイングレー
屋根材： ポリカーボネート (ブラウン)
柱仕様： 柱無しタイプ
施工方法： 下止め仕様
オプション： 収納式物干し 2本入/収納式物干し取付部材
追加部材： バルコニー柱建て式用縦樋×2

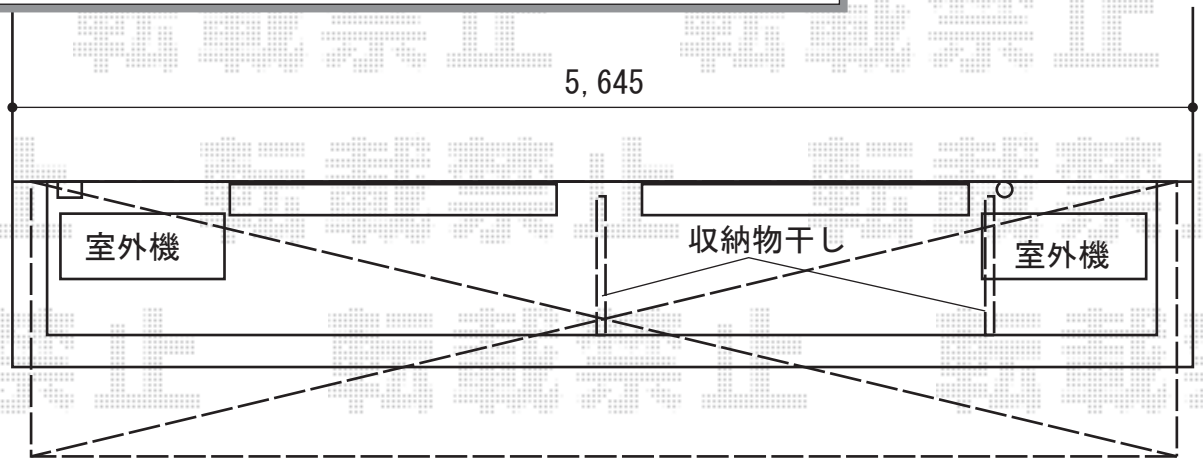

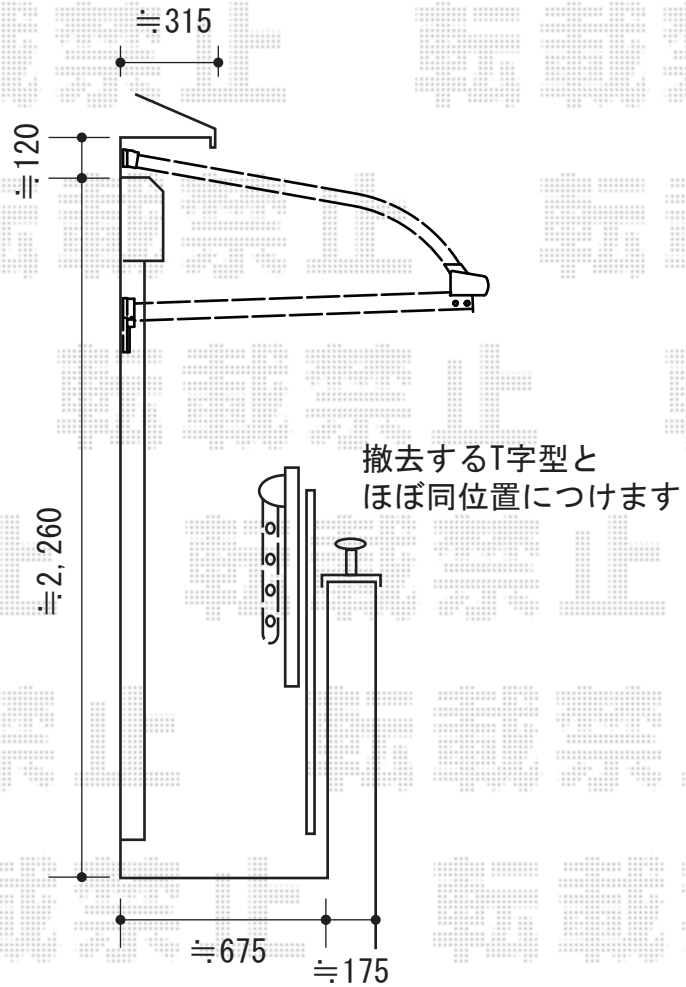

2015-5-277802	担当者	邑智

エクスショップ

現場状況や作図制限により概略図の内容と多少の違いが生じることがございます。
施工時は、現場優先とさせて頂きたく思いますので、お立会い頂き、最終のご指示のほど、何卒、宜しくお願い致します。

全ての著作権はエクスショップに帰属します。当社とのお取引目的以外の使用・複製・転載は如何なる場合も禁止しております。