門扉　施工概略図

LIXIL(TOEX) ライシス門扉 11型 ラチス格子 両開き親子 柱使用
扉幅 = 400+800mm
扉高 = 1,000mm
色： アイボリーホワイト
錠： シリンダーRD錠
開き： 外開き
追加部材： 外開き用持送り/柱延長金具/補助アンカー棒

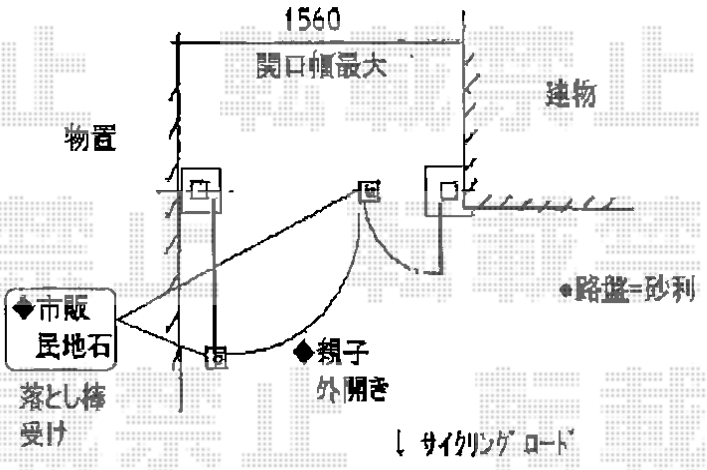

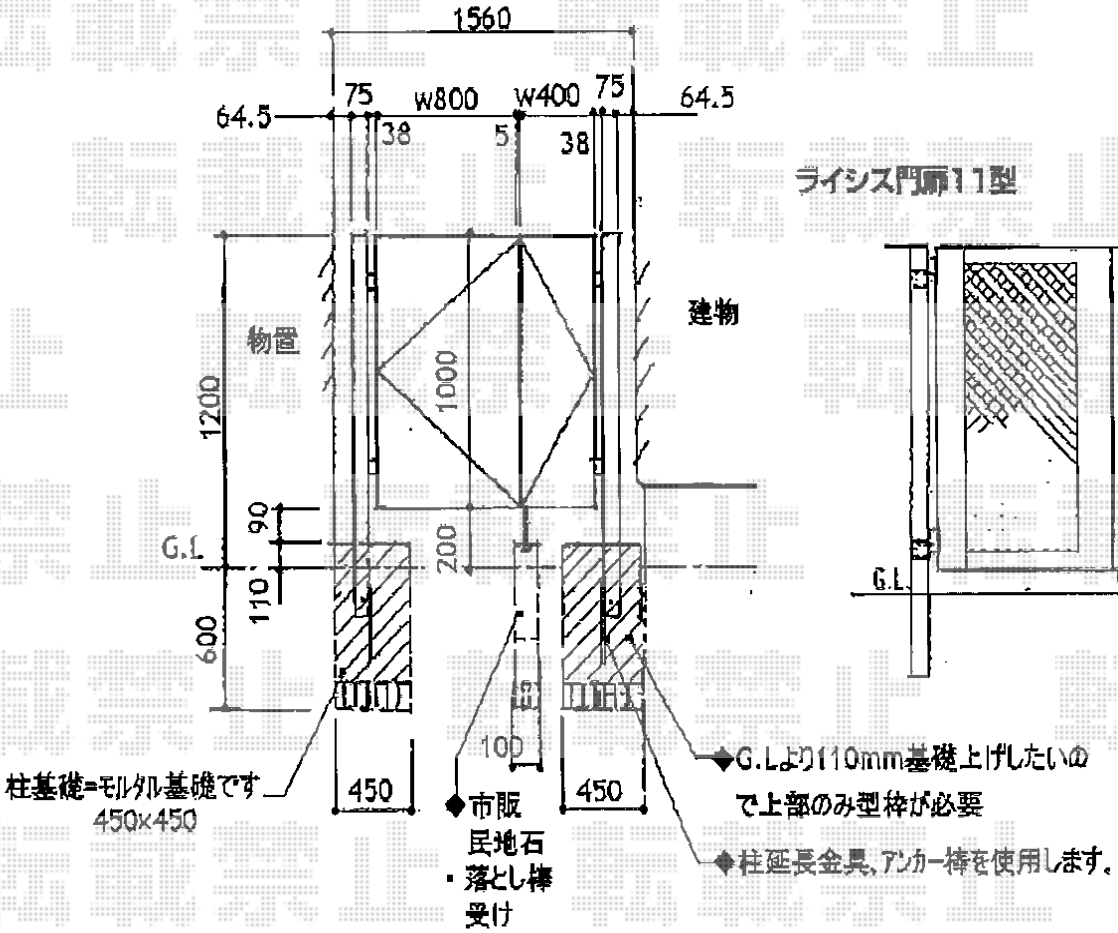

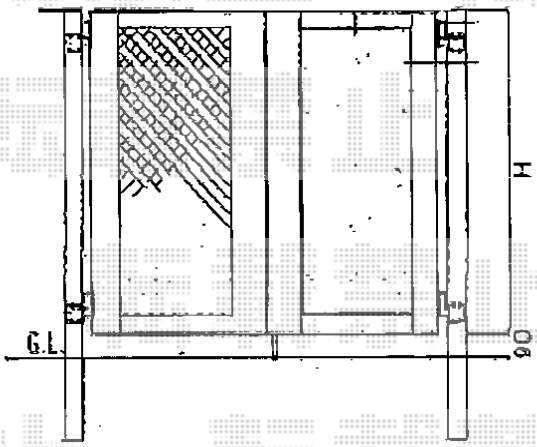

2015-5-278092	担当者	邑智

エクスショップ

現場状況や作図制限により概略図の内容と多少の違いが生じることがございます。
施工時は、現場優先とさせて頂きたく思いますので、お立会い頂き、最終のご指示のほど、何卒、宜しくお願い致します。
全ての著作権はエクスショップに帰属します。当社とのお取引目的以外の使用・複製・転載は如何なる場合も禁止しております。