引き戸　施工概略図

LIXIL(TOEX)　【提案商品】エススライドA型 片引き 電動タイプ
寸法(W×H)= 3,000mm×1,200mm
色：　【未定】

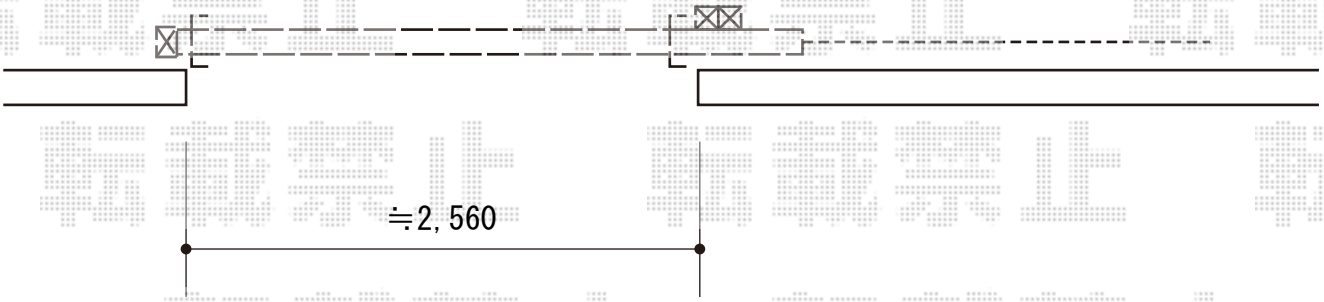

●片引きタイプ寸法図(単位mm)

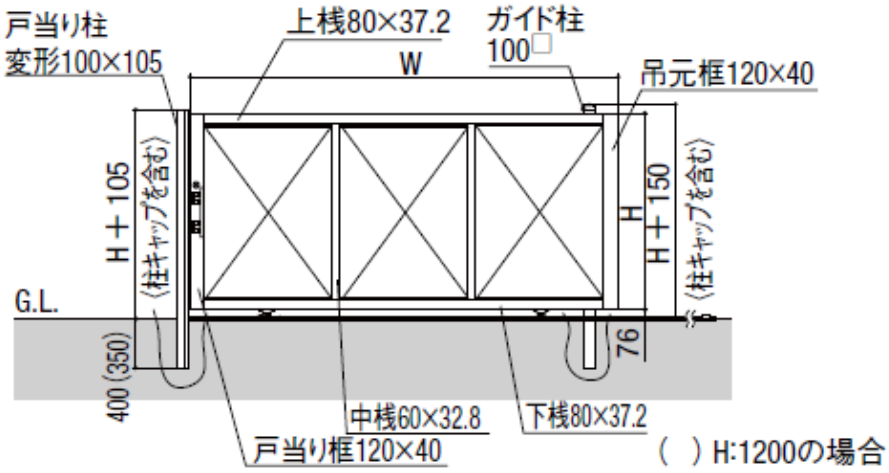

2015-5-278513	担当者	木附

エクスショップ

現場状況や作図制限により概略図の内容と多少の違いが生じることがございます。
施工時は、現場優先とさせて頂きたく思いますので、お立会い頂き、最終のご指示のほど、何卒、宜しくお願い致します。
全ての著作権はエクスショップに帰属します。当社とのお取引目的以外の使用・複製・転載は如何なる場合も禁止しております。