ウッドデッキ　施工概略図

YKK AP リウッドデッキ 200
間口= 1.5間（2,651mm）
出幅= 6尺（1,820mm）
色： ナチュラルブラウン
床板： 縦貼り
幕板： 標準幕板
束柱： Ｔタイプ(400～550mm)（色：カームブラック）

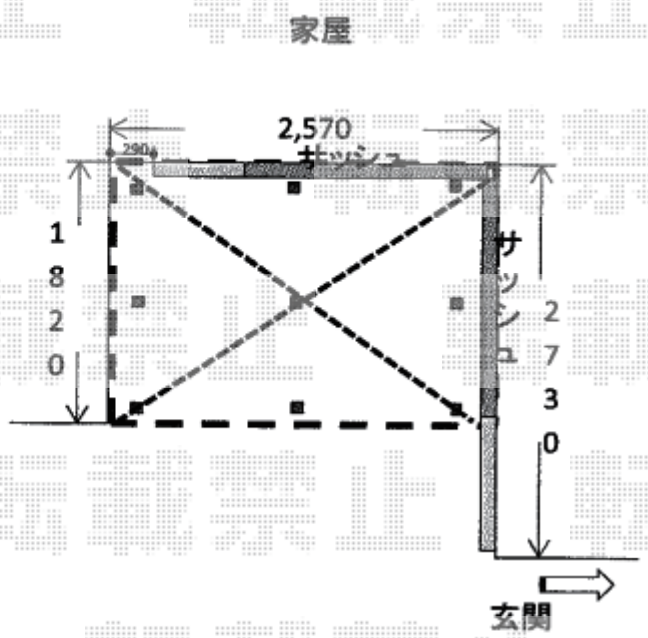

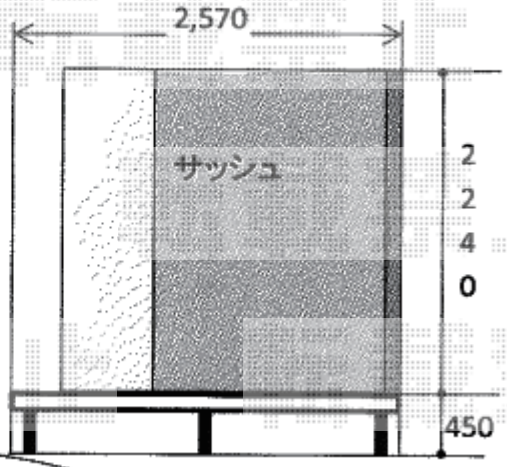

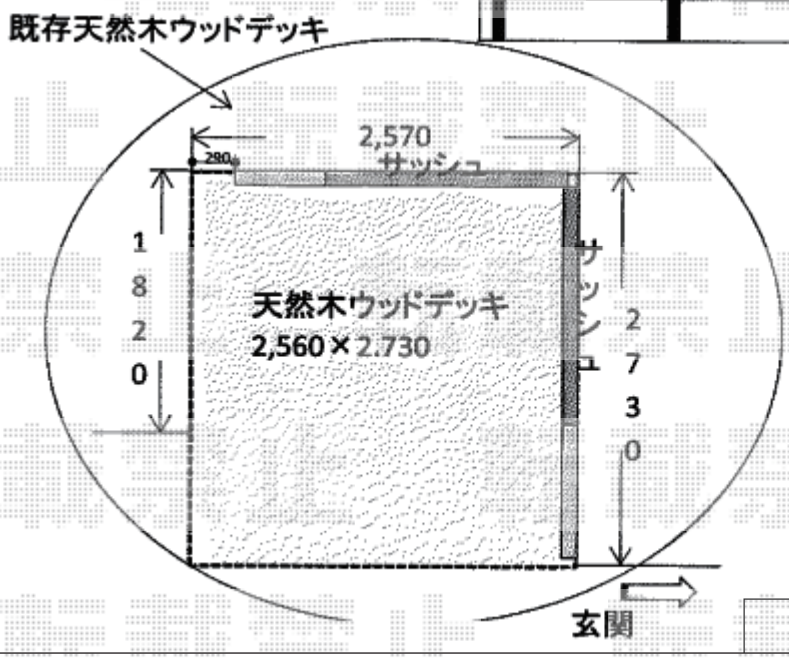

2015-5-278976	担当者	西村

エクスショップ

現場状況や作図制限により概略図の内容と多少の違いが生じることがございます。
施工時は、現場優先とさせて頂きたく思いますので、お立会い頂き、最終のご指示のほど、何卒、宜しくお願い致します。

全ての著作権はエクスショップに帰属します。当社とのお取引目的以外の使用・複製・転載は如何なる場合も禁止しております。