オーニング　施工概略図

YKK AP サンブレロ タイプ01 手動式
間口= 関西間1.0間（1,960mm）
出幅= 1,521mm
本体色： ホワイト
キャンバス色： 防汚テント（311）
駆動： 手動式/外観左駆動
手動式用ハンドル： 1,800mm

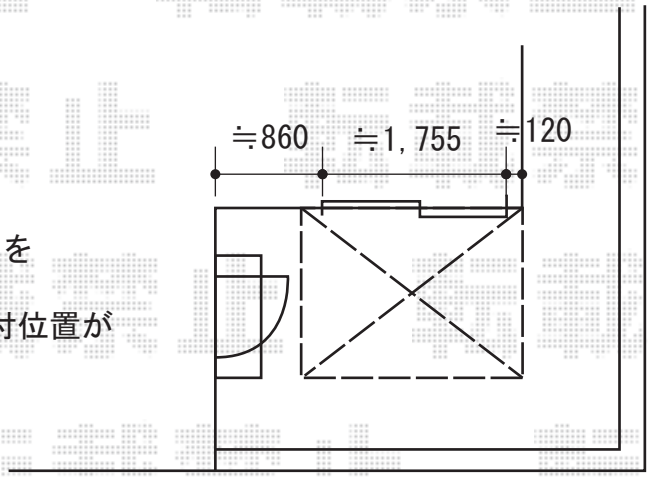

取付高さと角度は施工時に詳細を
確認致します。
※シャッターBOXがある為、取付位置が
高くなります。

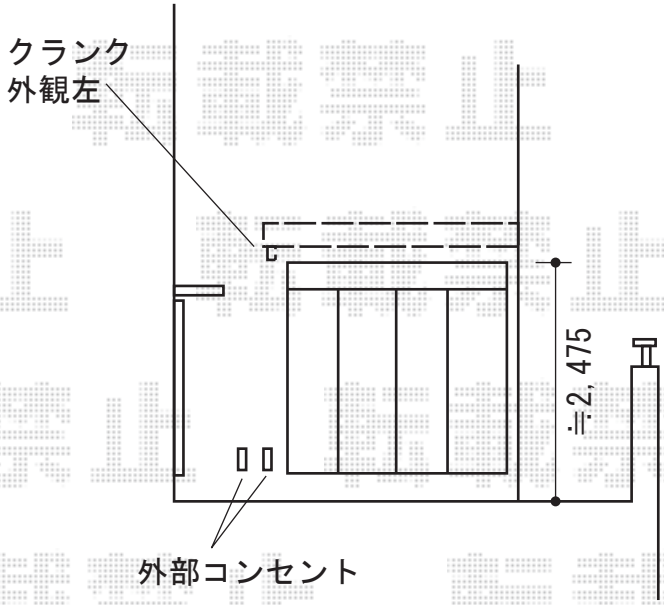

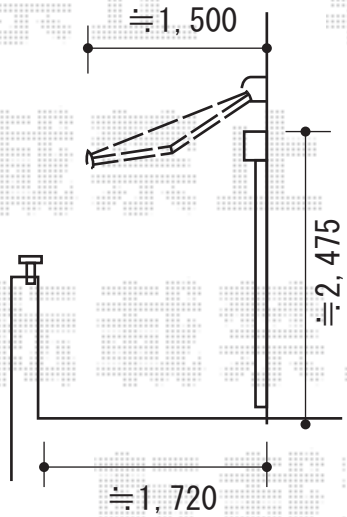

2015-6-283476	担当者	米澤

エクスショップ

現場状況や作図制限により概略図の内容と多少の違いが生じることがございます。
施工時は、現場優先とさせて頂きたく思いますので、お立会い頂き、最終のご指示のほど、何卒、宜しくお願い致します。
全ての著作権はエクスショップに帰属します。当社とのお取引目的以外の使用・複製・転載は如何なる場合も禁止しております。