エクステリア工事　施工概略図

LIXIL(TOEX)　【表側】ライシス門扉 1型 細横桟 3枚折戸 柱使用
扉1枚（W×H）=（2,703.5mm×1,200mm）
色：アイボリーホワイト
錠：シリンダーRD錠
開き：内開き
キャスター：1コ

LIXIL(TOEX)　【裏側】ハイ千峰 片開き　柱使用
扉1枚（W×H）=（700mm×1,200mm）
色：マイルドブラック
錠：ハイ千峰錠　*施錠機能なし
開き：内開き

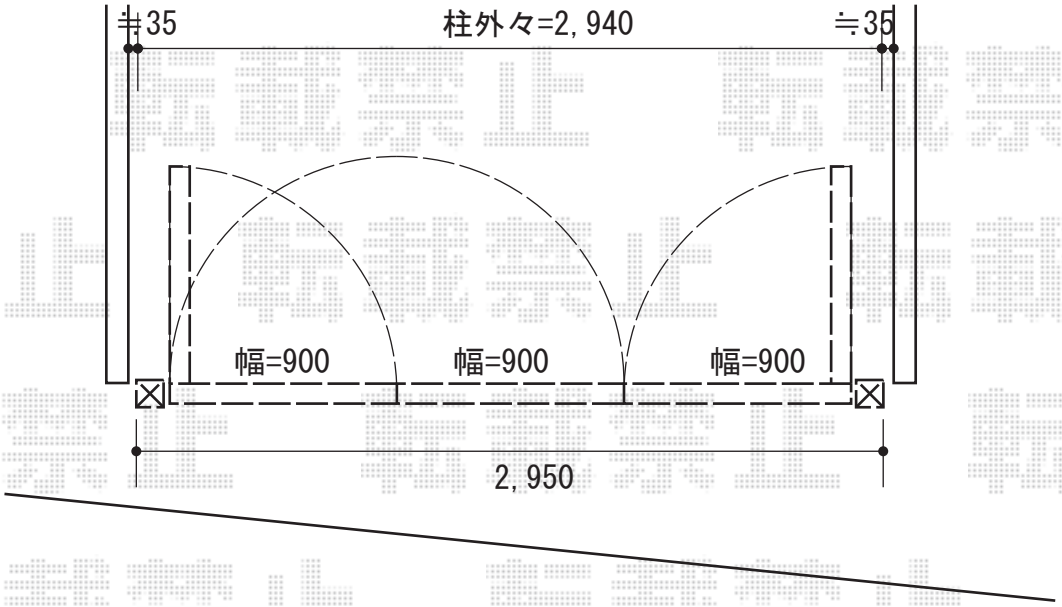

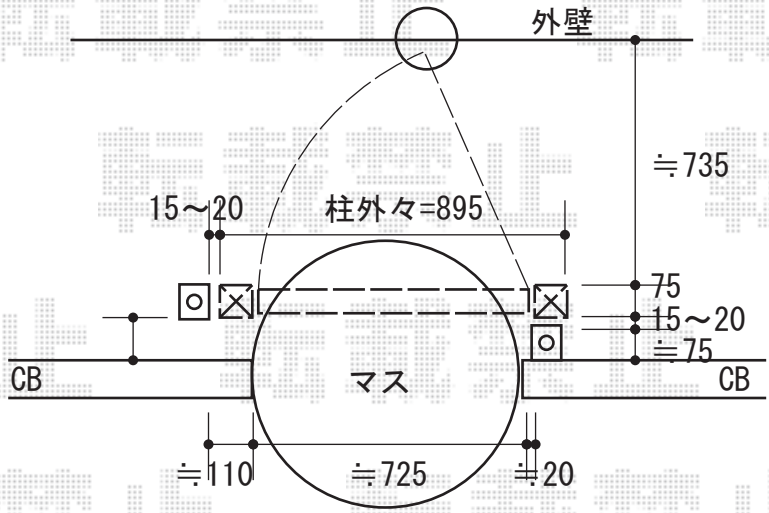

2015-6-283578	担当者	谷

エクスショップ

現場状況や作図制限により概略図の内容と多少の違いが生じることがございます。
施工時は、現場優先とさせて頂きたく思いますので、お立会い頂き、最終のご指示のほど、何卒、宜しくお願い致します。
全ての著作権はエクスショップに帰属します。当社とのお取引目的以外の使用・複製・転載は如何なる場合も禁止しております。