カーゲート/機能門柱/門扉　施工概略図

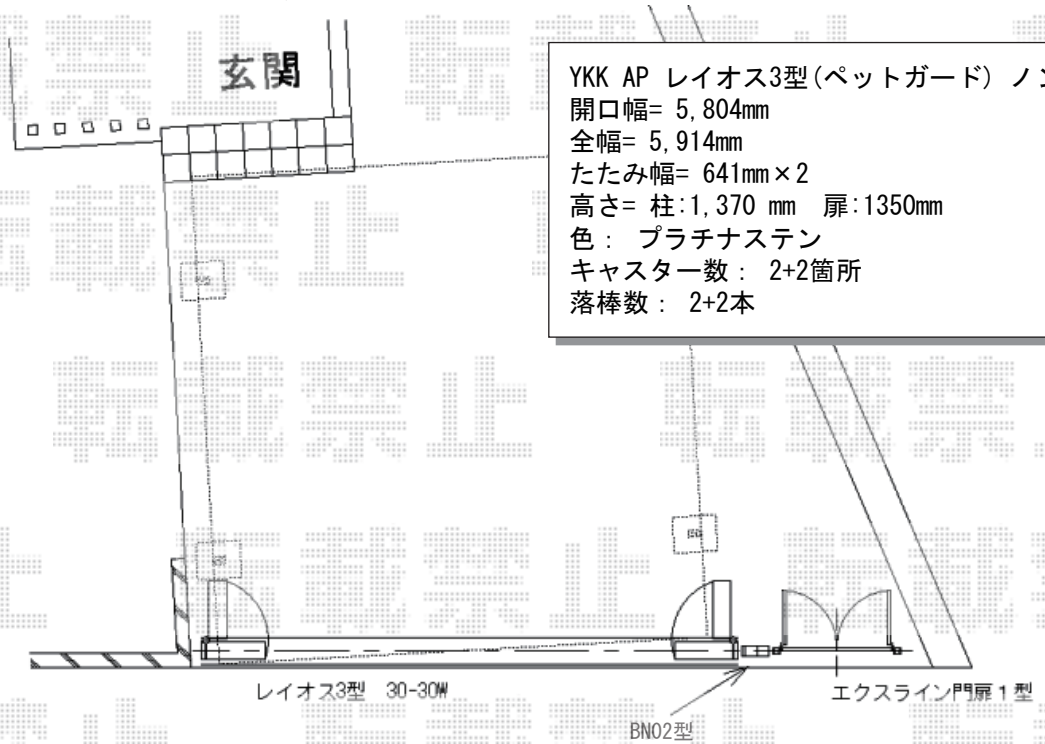

YKK AP レイオス3型(ペットガード) ノンレール 両開き 30-30W
開口幅= 5,804mm
全幅= 5,914mm
たたみ幅= 641mm×2
高さ= 柱:1,370 mm　扉:1350mm
色： プラチナステン
キャスター数： 2+2箇所
落棒数： 2+2本

YKK AP ルシアス ポストユニットBN02型
本体： BN02型(照明無し)
ポスト： T9型(前入後出し)
表札： 【未定】
色： プラチナステン

YKK AP エクスライン門扉1型 両開き 門柱使用
扉幅 = 600 + 600mm
扉高 = 1,200mm
色： プラチナステン
錠： ハンドル錠E8型
開き： 内開き

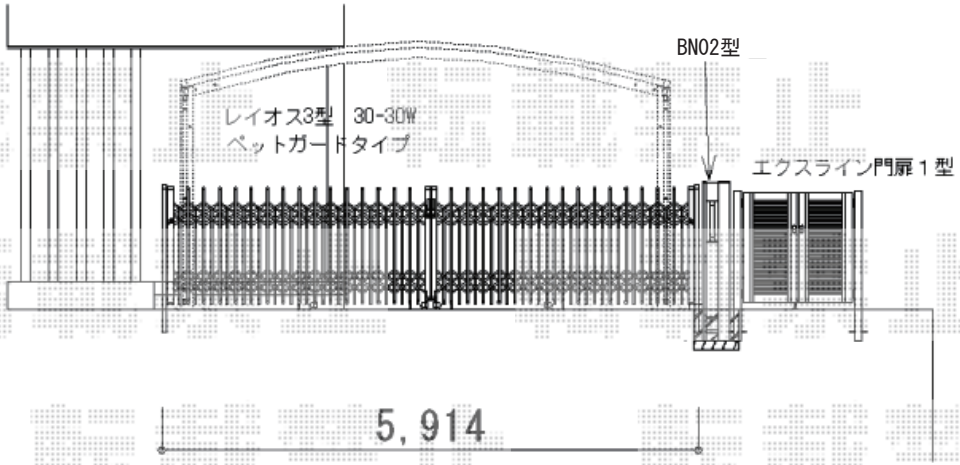

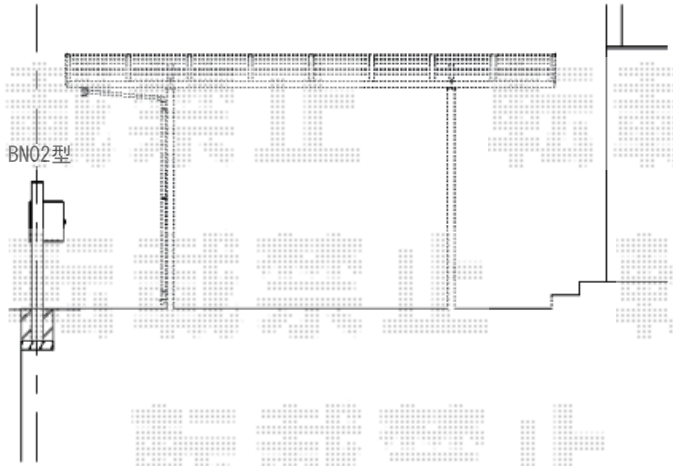

エクスショップ

現場状況や作図制限により概略図の内容と多少の違いが生じることがございます。
施工時は、現場優先とさせて頂きたく思いますので、お立会い頂き、最終のご指示のほど、何卒、宜しくお願い致します。
全ての著作権はエクスショップに帰属します。当社とのお取引目的以外の使用・複製・転載は如何なる場合も禁止しております。

2015-6-285992

担当　木附