カーポート・バルコニー屋根工事　施工概略図

LIXIL ネスカF（フラットスタイル）積雪～20cm対応
幅= 2,692mm
奥行= 5,028mm
色： ナチュラルシルバー
屋根材： ポリカーボネート（クリアマット・すりガラス調）
柱仕様： 標準柱仕様（有効高 約2,200mm）

LIXIL(トステム) ライザーテラスII F型 屋根タイプ 単体 積雪～20cm対応
間口= メーター2000（柱芯々1,800mm　屋根幅2,020mm）
出幅= 6尺（1,785mm）
色： ナチュラルシルバー
屋根材： ポリカーボネート（クリアマット・すりガラス調）
柱仕様： 出幅自在桁タイプ（柱2本）
施工方法： 上止め仕様
柱固定部品仕様： 中間用×2

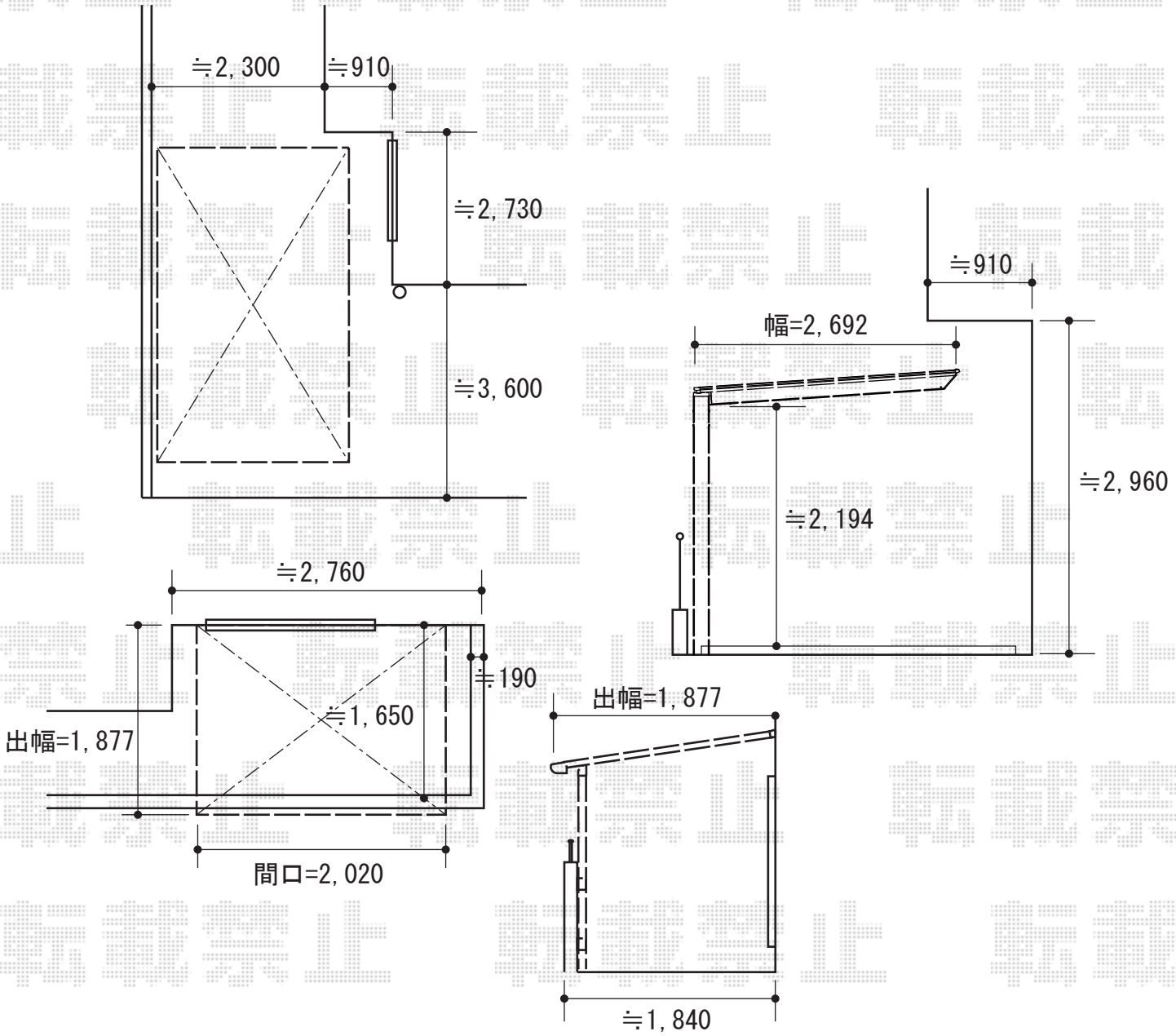

2015-8-292452	担当者	松本

エクスショップ

現場状況や作図制限により概略図の内容と多少の違いが生じることがございます。
施工時は、現場優先とさせて頂きたく思いますので、お立会い頂き、最終のご指示のほど、何卒、宜しくお願い致します。

全ての著作権はエクスショップに帰属します。当社とのお取引目的以外の使用・複製・転載は如何なる場合も禁止しております。