バルコニー　施工概略図

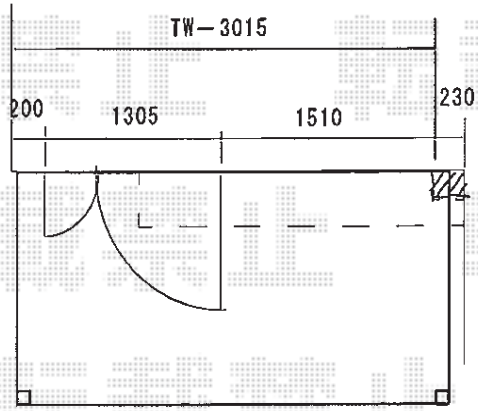

デッキ天端は施主様確認の上取り付け
片袖手すり加工あり

LIXIL（トステム） ビューステージHスタイル 縦太格子 単体 柱建て式
間口= メーター3000（3,000mm）
出幅= 5尺 （1,485mm）
色： シャイングレー
床材： スリット床
柱仕様： 柱建てタイプ
追加部材： アングルL=4,600×1/ナベテクスネジ

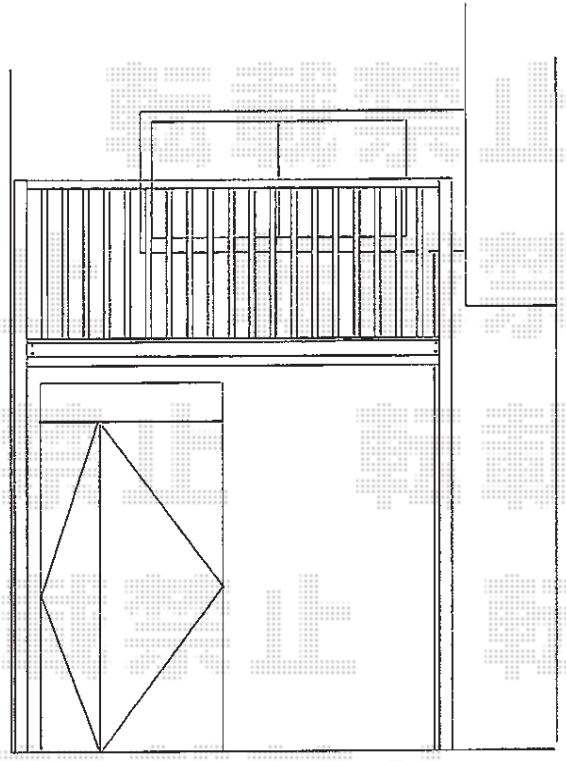

≒800

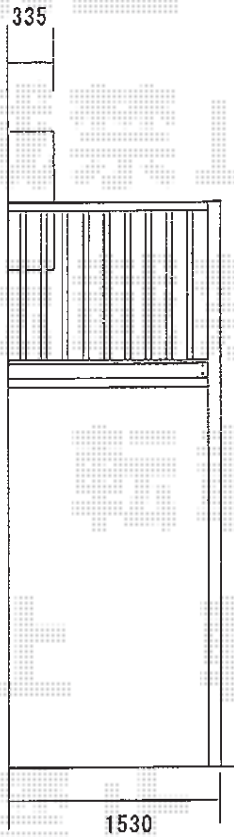

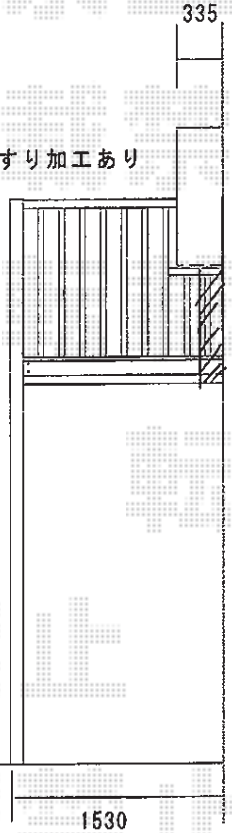

エクスショップ

現場状況や作図制限により概略図の内容と多少の違いが生じることがございます。
施工時は、現場優先とさせて頂きたく思いますので、お立会い頂き、最終のご指示のほど、何卒、宜しくお願い致します。
全ての著作権はエクスショップに帰属します。当社とのお取引目的以外の使用・複製・転載は如何なる場合も禁止しております。

2015-8-293823

担当　邑智