テラス屋根　施工概略図

LIXIL(トステム) ライザーテラスII R型 ルーフタイプ 単体 積雪～20cm対応
間口= 関東間1.5間（方杖芯々2,750mm　屋根幅2,750mm）
出幅= 3尺（885mm）
色： オータムブラウン
屋根材： 熱線吸収アクアポリカーボネート(ライトブルー)
柱仕様： 柱無しタイプ
施工方法： 上止め仕様

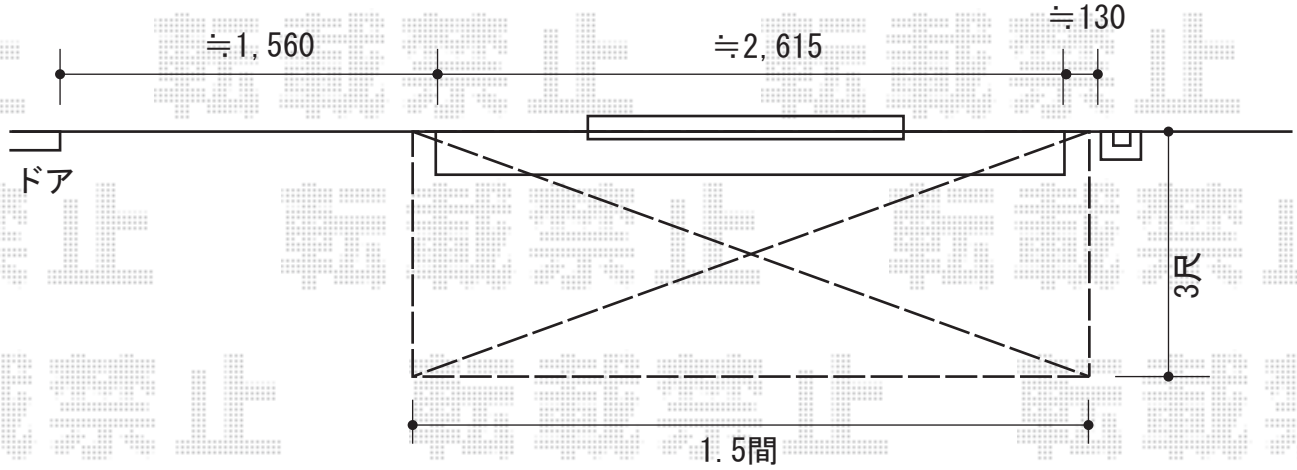

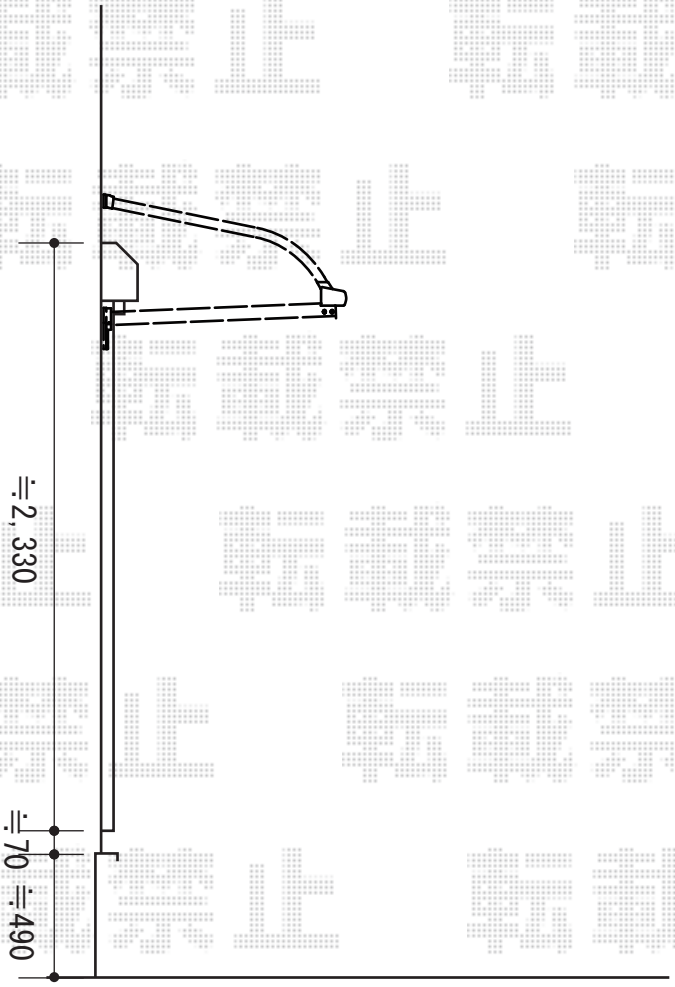

2015-9-297243	担当者	邑智

エクスショップ

現場状況や作図制限により概略図の内容と多少の違いが生じることがございます。
施工時は、現場優先とさせて頂きたく思いますので、お立会い頂き、最終のご指示のほど、何卒、宜しくお願い致します。

全ての著作権はエクスショップに帰属します。当社とのお取引目的以外の使用・複製・転載は如何なる場合も禁止しております。