サイクルポート・物置　施工概略図

イナバ物置 シンプリー 一般型 1740×905×1903
間口= 1,740mm
奥行= 905mm
高さ= 1,903mm
色： アンティークローズ
屋根タイプ： 標準型
耐荷重タイプ： 一般型
数量： 1台
棚タイプ： 長もの収納タイプ

LIXIL ネスカFミニ（フラットスタイル）積雪～20cm対応
幅= 2,096mm
奥行= 2,205mm
色： シャイングレー
屋根材： 熱線吸収ポリカーボネート（クリアマットS・すりガラス調）
柱仕様： 標準柱仕様（有効高 約1,900mm）

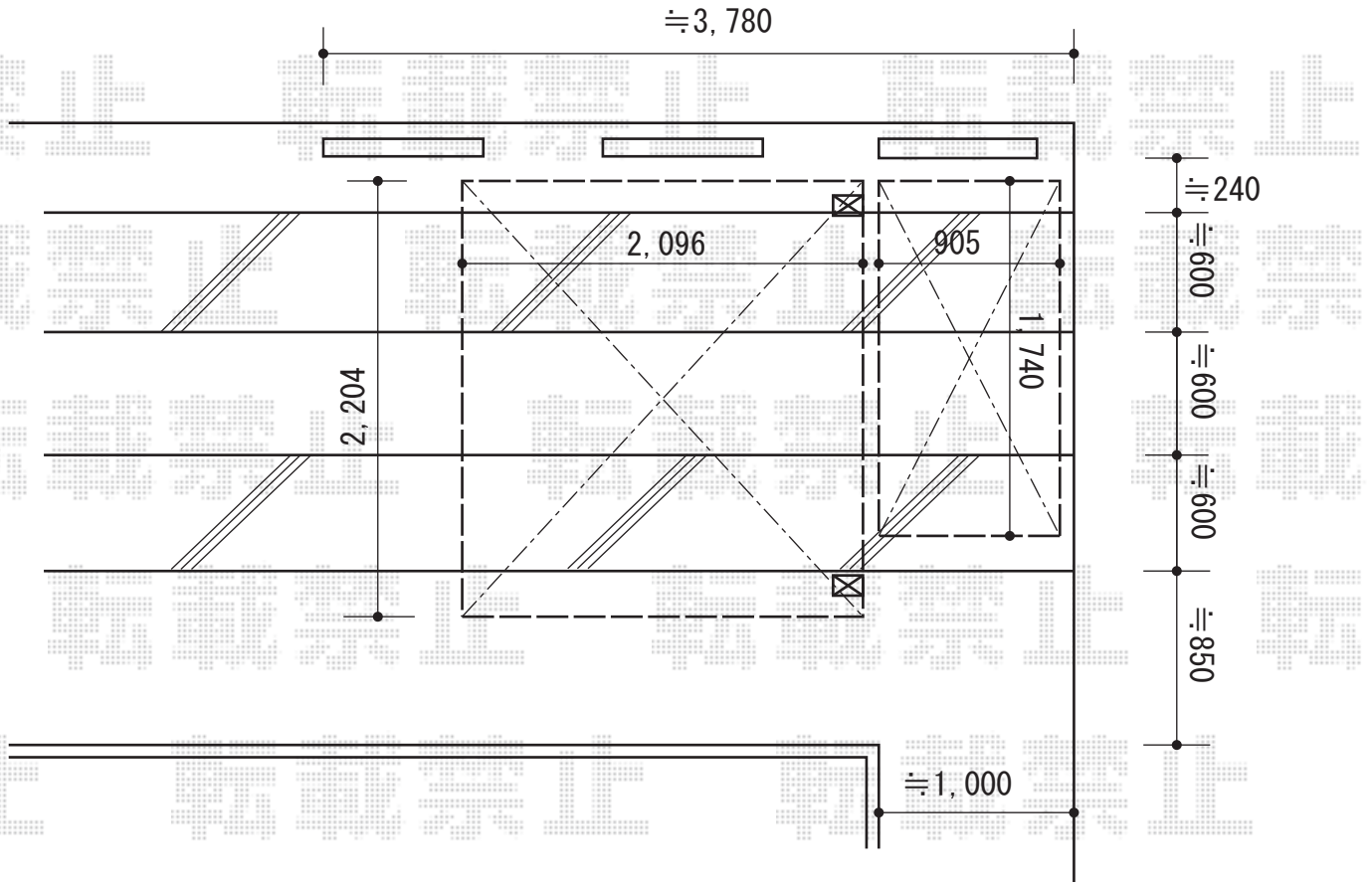

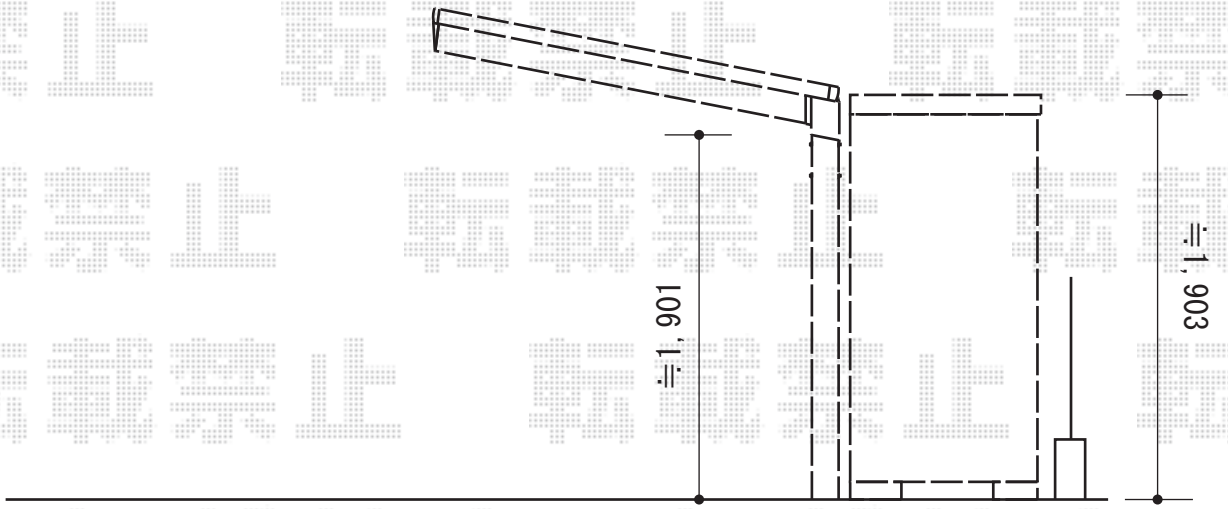

2015-9-297645	担当者	竹本

エクスショップ

現場状況や作図制限により概略図の内容と多少の違いが生じることがございます。
施工時は、現場優先とさせて頂きたく思いますので、お立会い頂き、最終のご指示のほど、何卒、宜しくお願い致します。
全ての著作権はエクスショップに帰属します。当社とのお取引目的以外の使用・複製・転載は如何なる場合も禁止しております。