エクステリア工事　施工概略図

現状

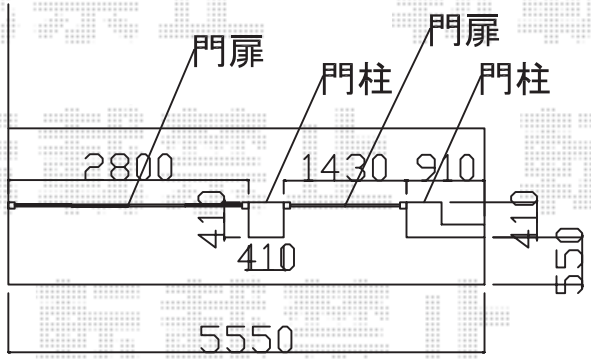

パターン2

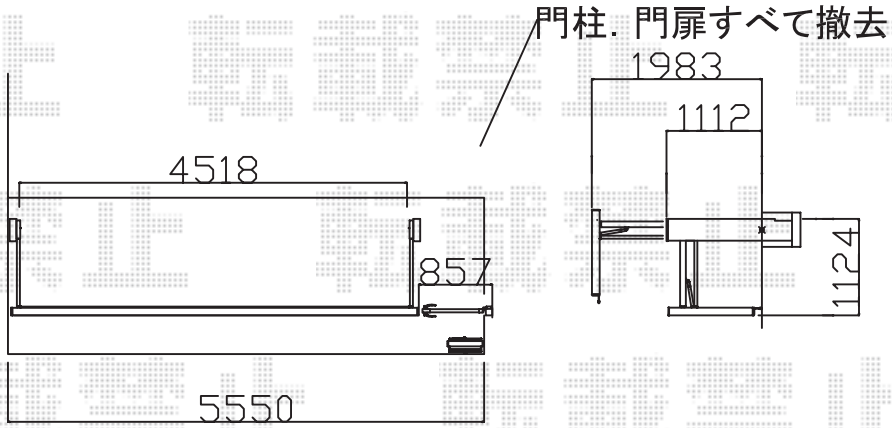

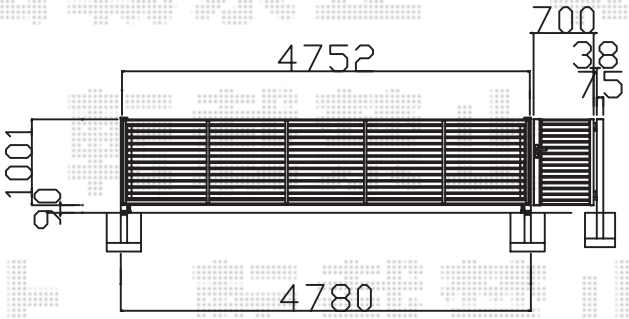

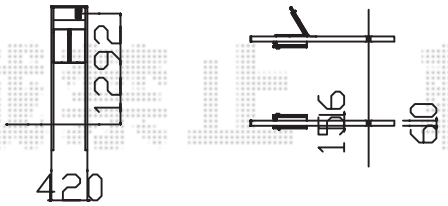

LIXIL(TOEX) ワイドオーバードアS1型 電動式
本体（W×H）＝ （4,750mm × 1,000mm）
色： シャイングレー
柱仕様： 標準柱仕様（有効通過高1,850mm）
駆動： 2モーター駆動/AC100V結線用柱仕様
リモコン： 標準2個入り
開戸： （700×1,000mm） ※外観右・内開き

LIXIL(TOEX) ファンクションユニット ヴェールファンクション ワイドタイプ
ポスト： ヴェールエクスポスト（前入れ後取り出し）（￥54,600）
インナーシート： なし
両柱セット： ワイド
センターブロック（ワイド）： インターホン内蔵用（右）
面付サイン： ステンレスサイン/パターン集選択タイプ
照明： LPK-34型
色： ナチュラルシルバーF

エクスショップ

現場状況や作図制限により概略図の内容と多少の違いが生じることがございます。
施工時は、現場優先とさせて頂きたく思いますので、お立会い頂き、最終のご指示のほど、何卒、宜しくお願い致します。
全ての著作権はエクスショップに帰属します。当社とのお取引目的以外の使用・複製・転載は如何なる場合も禁止しております。

2016-1-317478

担当　新西