バルコニー屋根　施工概略図

LIXIL(トステム) 【2階】パワーアルファ F型 屋根タイプ 単体 積雪～30cm対応＊両袖納まり仕様
間口= 関東間1.0間（柱芯々1,850mm　屋根幅2,320mm）
出幅= 9尺（2,685mm）
色： ナチュラルシルバー
屋根材： ポリカーボネート（クリアマット・すりガラス調）
柱仕様： 出幅自在桁タイプ
施工方法： 上止め仕様

LIXIL(トステム) パワーアルファ用 吊下げ物干し(ワイド)
仕様： 標準 2本入り
色： ナチュラルシルバー

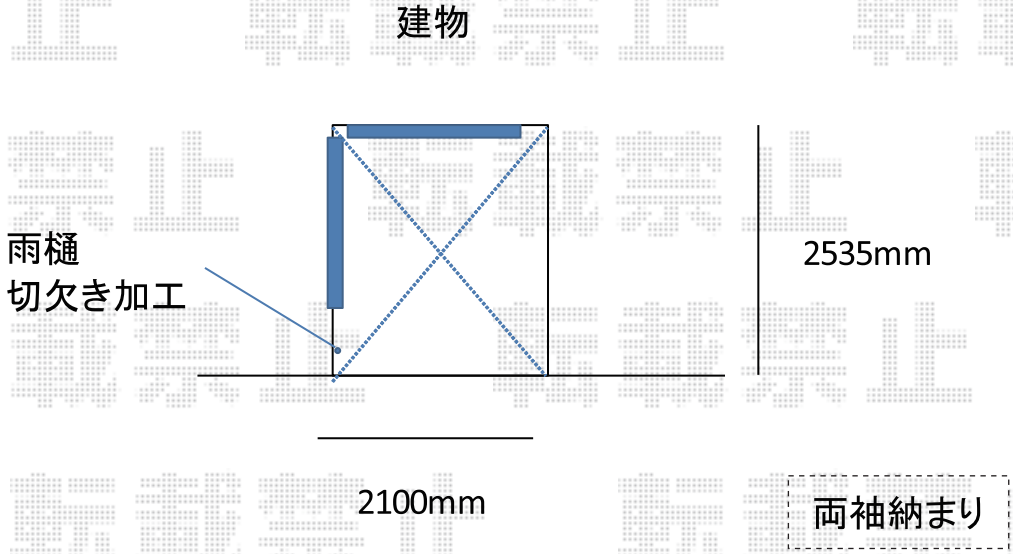

※仕上がりは現地合わせとさせて頂きます

2016-12-379535	担当者	竹本

エクスショップ

現場状況や作図制限により概略図の内容と多少の違いが生じることがございます。
施工時は、現場優先とさせて頂きたく思いますので、お立会い頂き、最終のご指示のほど、何卒、宜しくお願い致します。
全ての著作権はエクスショップに帰属します。当社とのお取引目的以外の使用・複製・転載は如何なる場合も禁止しております。