カーポート・バルコニー屋根　施工概略図

YKK AP ヴェクターテラス R型
1500 屋根タイプ 単体 積雪～50cm対応
間口= 関東間1.5間（柱芯々2,448mm　屋根幅2,760mm）
出幅= 9尺（2,670mm）　色： ピュアシルバー
屋根材： ポリカーボネート（トーメイマット）
柱仕様： 柱奥行移動タイプ（柱2本）
施工方法： 下止め仕様
躯体式バルコニー取付部品： 中間用×3

YKK AP ヴェクターテラス 吊り下げ物干し 標準 2本入
色： ピュアシルバー 数量： 1セット

※本図面は「9尺」の場合となります。
　納まりはイメージとなります。

2F

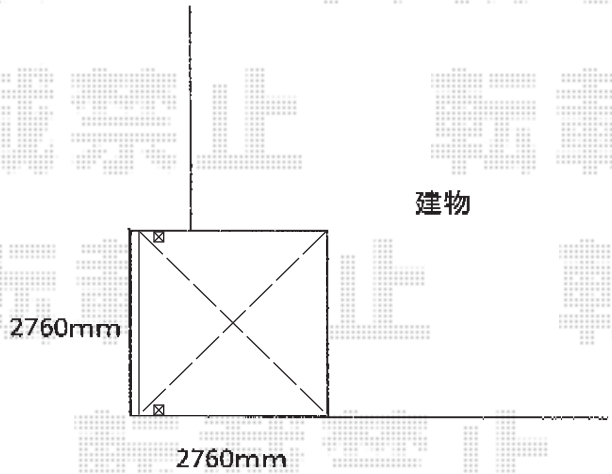

※記載寸法は笠木外々です。
　笠木寸法は約200mmとなります。

1F

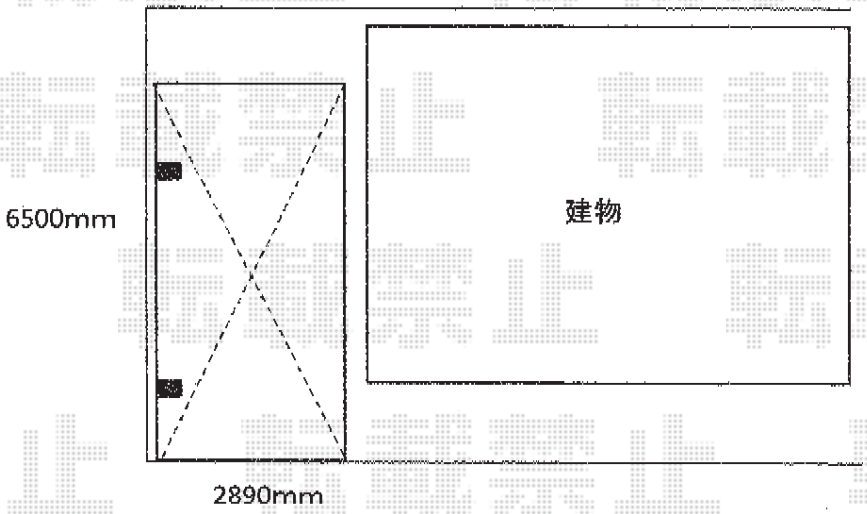

YKK AP レイナポートグラン　積雪～20cm対応
幅= 2,700mm
奥行= 5,768mm
色： プラチナステン
屋根材： ポリカーボネート（トーメイマット）
柱仕様： ハイルーフ柱仕様（有効高 約2,350mm）

2016-2-318427	担当者	竹本

エクスショップ

現場状況や作図制限により概略図の内容と多少の違いが生じることがございます。
施工時は、現場優先とさせて頂きたく思いますので、お立会い頂き、最終のご指示のほど、何卒、宜しくお願い致します。
全ての著作権はエクスショップに帰属します。当社とのお取引目的以外の使用・複製・転載は如何なる場合も禁止しております。