フェンス　施工概略図

LIXIL(TOEX) ライシスフェンスP型 フリーポールタイプ
本体1枚(W×H)＝ (1,979.5×1,000mm)×2枚
柱： T-10×4本
部品セット： T-10×4セット
端部キャップ： 2セット
本体色： ナチュラルシルバーF
パネル色： グリーンマット(すりガラス調)

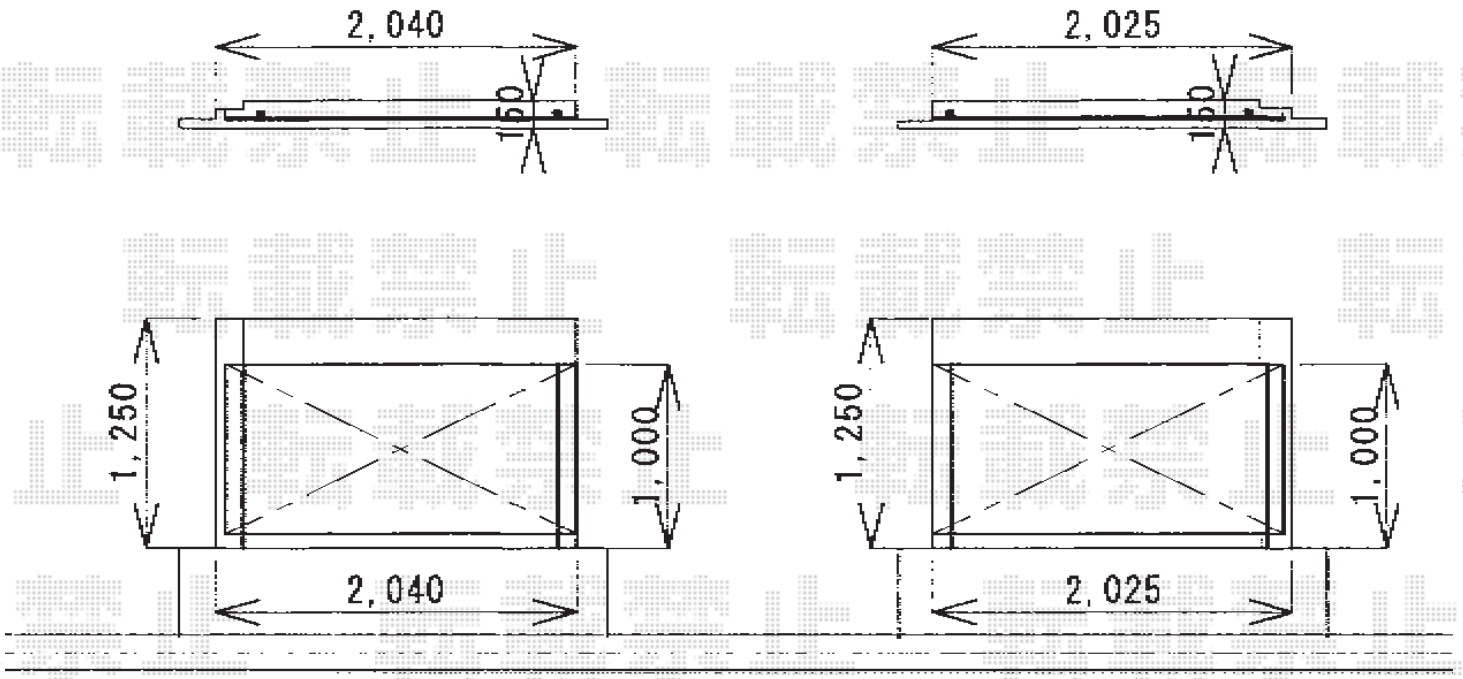

2016-3-322185	担当者	仲西

エクスショップ

現場状況や作図制限により概略図の内容と多少の違いが生じることがございます。
施工時は、現場優先とさせて頂きたく思いますので、お立会い頂き、最終のご指示のほど、何卒、宜しくお願い致します。
全ての著作権はエクスショップに帰属します。当社とのお取引目的以外の使用・複製・転載は如何なる場合も禁止しております。