エクステリア工事　施工概略図

Value Select ミエーネフェンス 目隠しルーバータイプ 2段支柱
本体1枚（W×H）＝（1,975×800mm）× 5枚
本体1枚（W×H）＝（1,975×1,000mm）× 5枚
2段支柱： T170× 7本
目隠しコーナー継手： T80× 1セット
目隠しコーナー継手： T100 × 1セット
端部キャップ：× 2セット
色： ノーブルステン

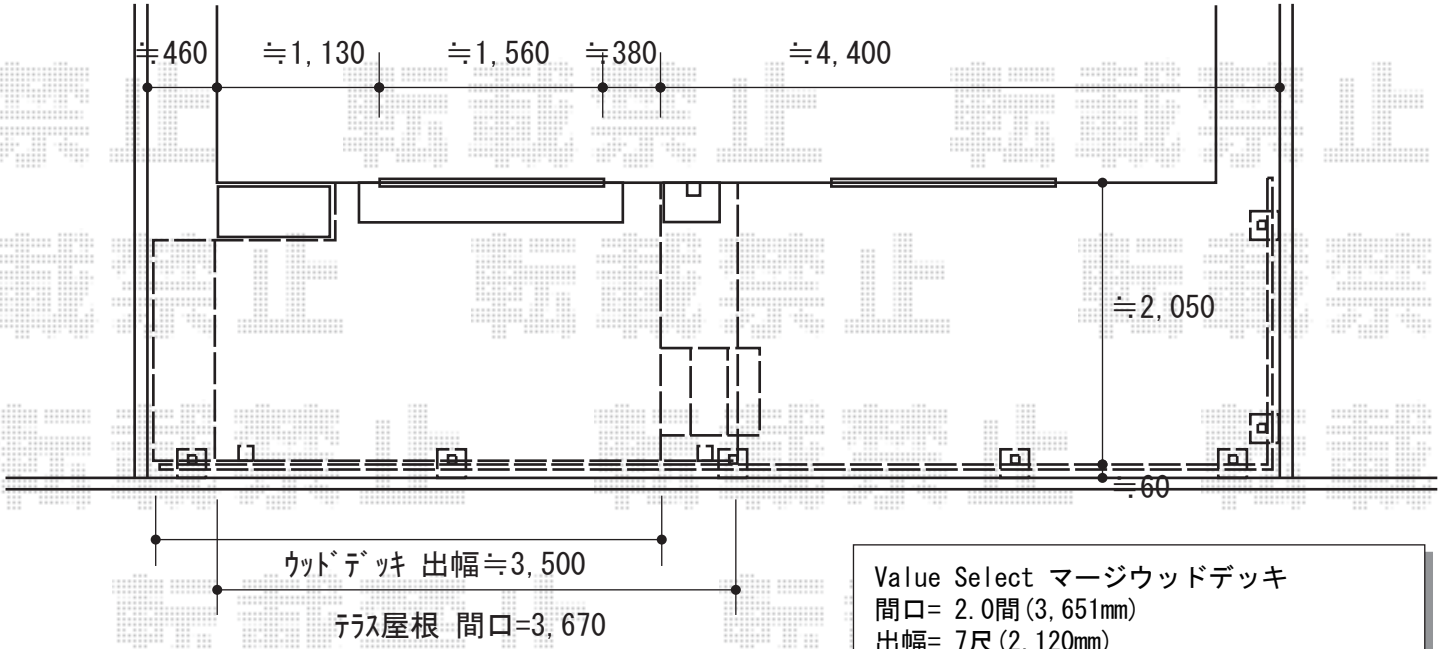

Value Select マージウッドデッキ
間口= 2.0間(3,651mm)
出幅= 7尺(2,120mm)
色： ナチュラル
床板： 縦貼り
束柱： Ｔタイプ(400～550mm)
色：カームブラック

Value Select マージウッドデッキ用
ステップ Sタイプ 2段
色： ナチュラル

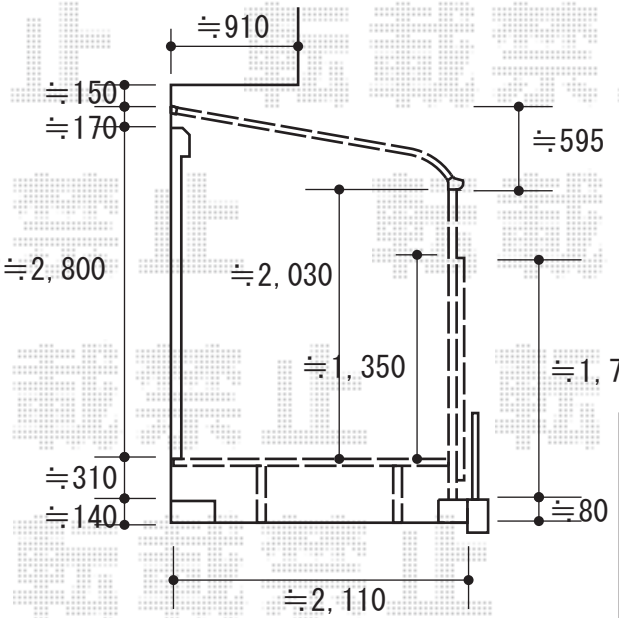

YKK AP ヴェクターテラス R型 テラスタイプ 単体 積雪～20cm対応
間口= 関東間2.0間（柱芯々3,485mm　屋根幅3,670mm）
出幅= 7尺（2,070mm）
色： プラチナステン
屋根材： ポリカーボネート（トーメイマット）
柱仕様： 柱標準タイプ（柱2本）
施工方法： 上止め仕様

2016-9-358260	担当者	田中

エクスショップ

現場状況や作図制限により概略図の内容と多少の違いが生じることがございます。
施工時は、現場優先とさせて頂きたく思いますので、お立会い頂き、最終のご指示のほど、何卒、宜しくお願い致します。

全ての著作権はエクスショップに帰属します。当社とのお取引目的以外の使用・複製・転載は如何なる場合も禁止しております。